BIBLIOTECA JUVENIL

instrucciones de armado

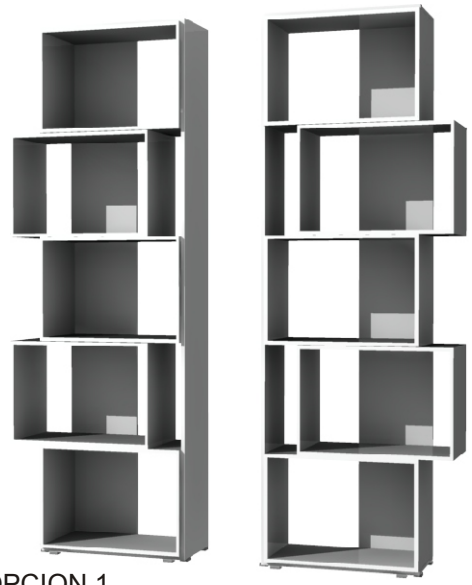

OPCION 1
DE ARMADO

OPCION 2
DE ARMADO

PASO 1: Desembalar la caja y sacar las piezas cuidadosamente. Se sugiere armar el mueble utilizando como superficie de apoyo la caja de embalaje desplegada.

PASO 2: Unir bases a costado y fondo mediante tornillos 4x40.

PASO 3 ARMADO DE CUBOS: Unir costados de cubos a base y techo mediante tornillos 4x40, teniendo en cuenta que esta ultima pieza tiene 2 perforaciones para su posterior ensamblaje.

Observación: en el armado de cubos A los costados deberían invertir su posición si la biblioteca fuese armada en la opción 1.

OPCION 2
DE ARMADO

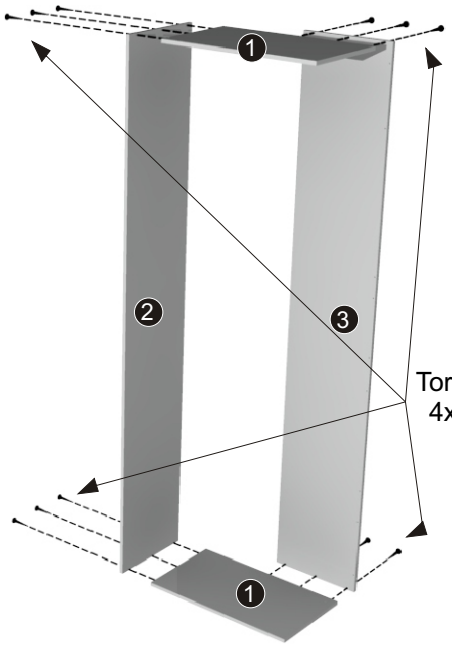

ARMADO DE
CUBO ***A***
3 unidades

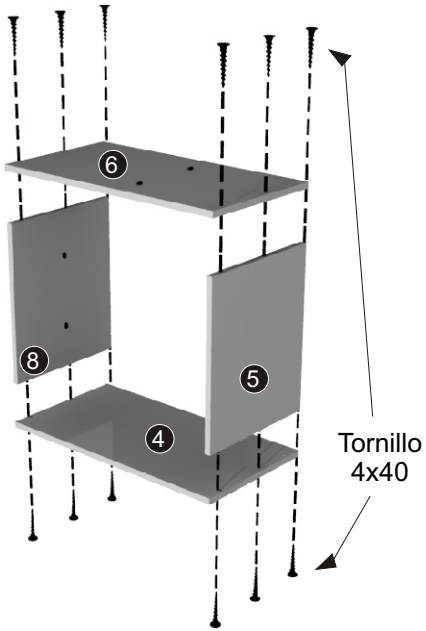

ARMADO DE
CUBO ***B***
2 unidades

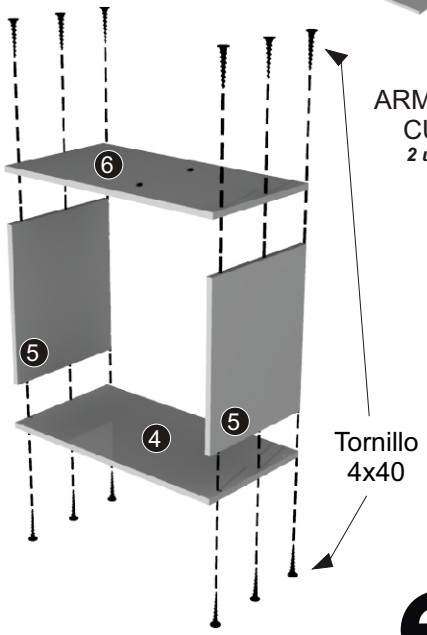

N° PIEZAS	Cant.
❶ BET BIB	2
❷ COSTADO	1
❸ COSTADO TRA	1
❹ BET CUBO	5
❺ COSTADO CUBO PERF	3
❻ BET CUBO PERF	5
❼ SEPARADOR DE CUBO	1
❽ COSTADO DE CUBO	7

HERRAJES	Cant.
BASES DESLIZANTES	8
TORNILLO 4 x 40	72
TORNILLO 4 x 25	20
ESCUADRA METALICA	1
TORNILLO 3,5 x 30	2
TORNILLO 3,5 x 15	2
BOLSA DE CLAVOS	1

IMPORTANTE: Para poder realizar cualquier tipo de reclamo, encontrará en una de las piezas impreso el Nº de LOTE, el mismo será útil en caso de comunicarse con nuestro servicio.

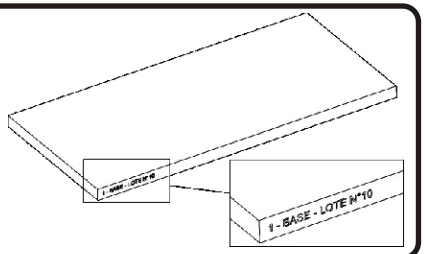

Para mayor información viste nuestra pagina Web www.mosconi.com.ar
o escanee el código QR

info@mosconi.com.ar
03471 - 423500
Ruta N°9 Km 374
Cañada de Gómez
Santa Fe - Argentina

LOTE 7

Eldo Omar Mosconi
Fabrica de Muebles

PASO 4: Como primer medida colocar bases deslizantes L. Luego colocar un cubo **A** sobre la base de la estructura previamente armada en el paso 2. Fijar cubo al costado y fondo mediante tornillo 4x25.

PASO 5: Colocar un cubo **B** sobre el anterior fijado y mediante ayuda del separador de madera definir su ubicación final. Fijar cubos mediante tornillos 4x25 como muestra la figura.
Luego colocar otro cubo **A** encima del cubo **B** anteriormente colocado y unirlo a la estructura con la misma metodología del primer cubo.
Fijar 2do y 3er. cubo mediante tornillos 4x25 como muestra la figura.

PASO 6: Colocar 4to y 5to. cubo siguiendo la metodología de los pasos anteriores.
Si fuera necesario amurar la biblioteca a la pared colocar escuadra metálica en el techo de la estructura y fijarla mediante

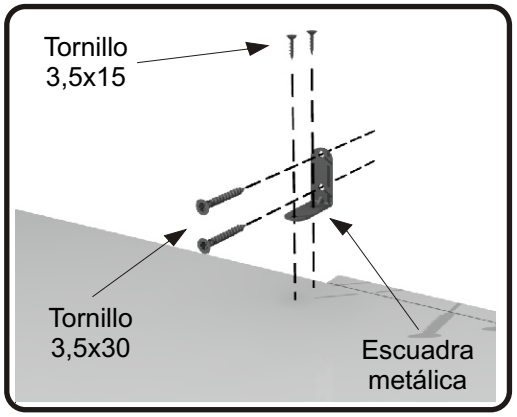

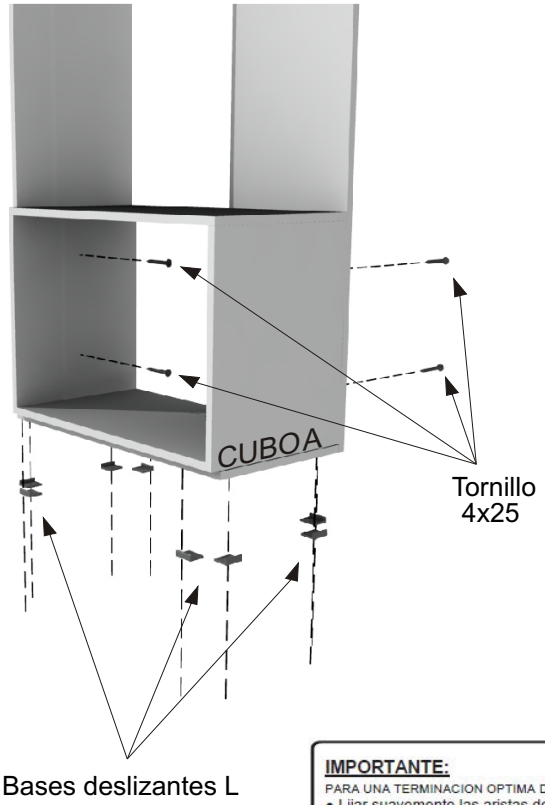

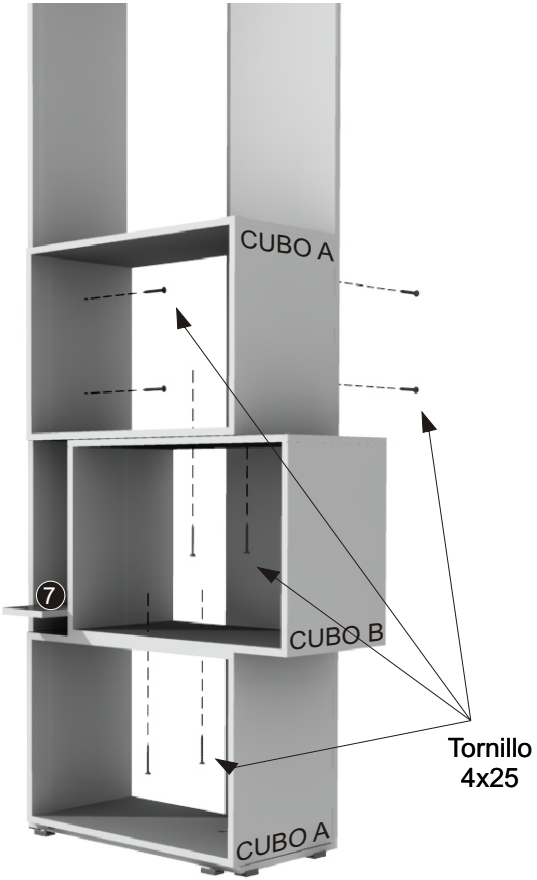

IMPORTANTE: Por seguridad asesórese por un profesional que garantice una correcta fijación del producto a la pared. La Empresa no se responsabiliza por una instalación deficiente y/o el uso indebido del producto.

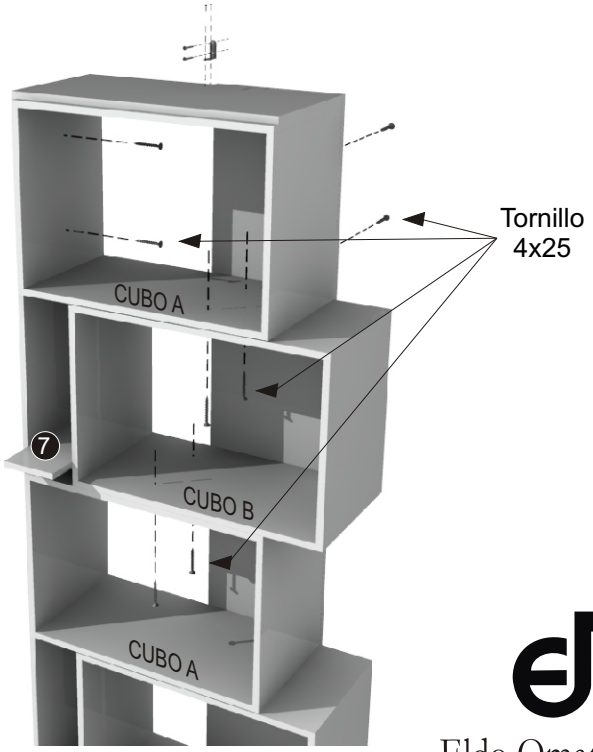

IMPORTANTE:
PARA UNA TERMINACION OPTIMA DE LA PIEZA:
- Lijar suavemente las aristas de cada pieza.
- Limpiar pieza con un paño libre de polvo.
- Aplicar lustra muebles en toda la pieza para un acabado optimo.

Eldo Omar Mosconi
Fabrica de Muebles