ESCOBERO 1.80

ITEM	DESCRIPCIÓN	CANT.
P1	ZOCALO D 150 - 180 - DELANTERO	1
P2	ZOCALO D 150 - 180 - TRASERO	1
P3	PARANTE E 180	1
P4	PIEZA BET E 180-150	2
P5	ESTANTE E 150-180	1
P6	COSTADO E 180 - DER	1
P7	COSTADO E 180 - IZQ	1
P8	PIEZA BET D 180 - 150	1
P9	FONDO D 180	2
P10	PUERTA D 180	2
P11	ESTANTE SUELTO E 150-180	2

ITEM	DESCRIPCIÓN	CANT.
H1	MARCA EMPRESARIAL PLASTICA	1
H2	TARUGO Ø6 x 30	8
H3	TORNILLO CONFIRMAT 6.3 x 50	20
H4	BOLSA DE CLAVOS	1
H5	BASE DESLIZANTE REDONDA	4
H6	BISAGRA Ø26 CODO 9	6
H7	TORNILLO 3.5 x 15	24
H8	TORNILLO 3.5 x 25 FLANGEADO	4
H9	MANIJA ELIPSE 96MM	2
H10	SOPORTE ESTANTE METALICO 5MM	8
H11	GANCHO METALICO	1
H12	LLAVE ALLEN 4 mm	1

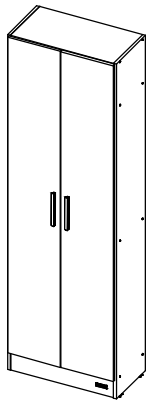

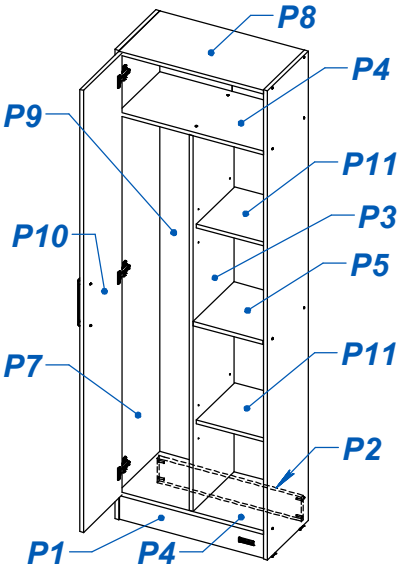

Las piezas llevan impreso el N° de LOTE el cual le será requerido al momento de realizar alguna consulta o reclamo a nuestro servicio.

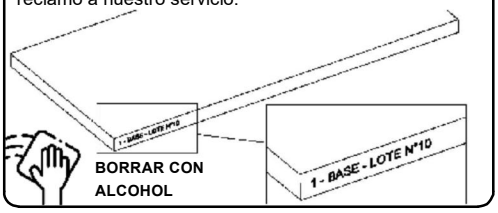

VIDEO DE ARMADO

NOTA: "ZOCALO TRASERO" puede que no sea del mismo color del mueble

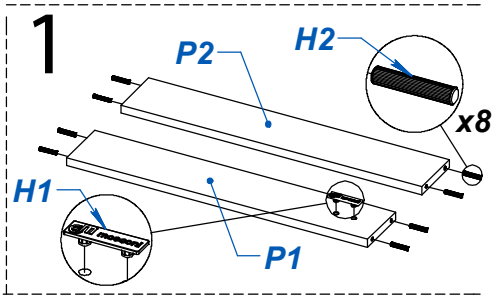

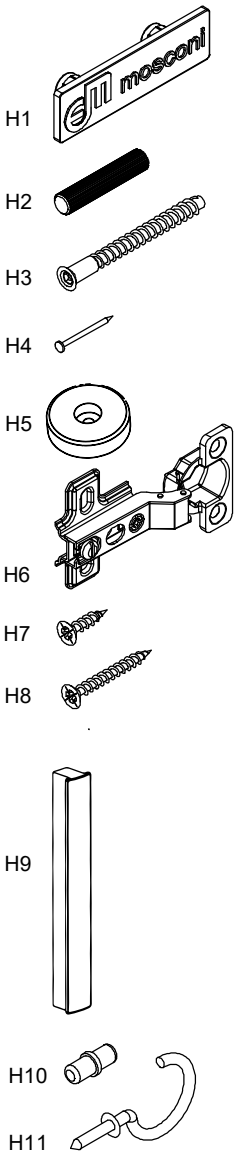

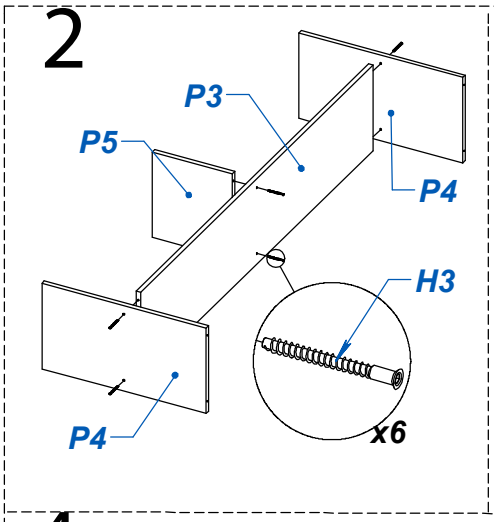

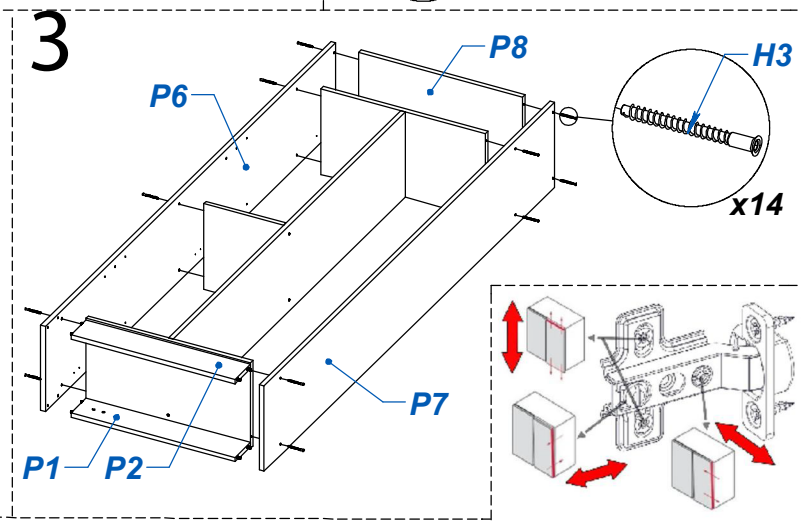

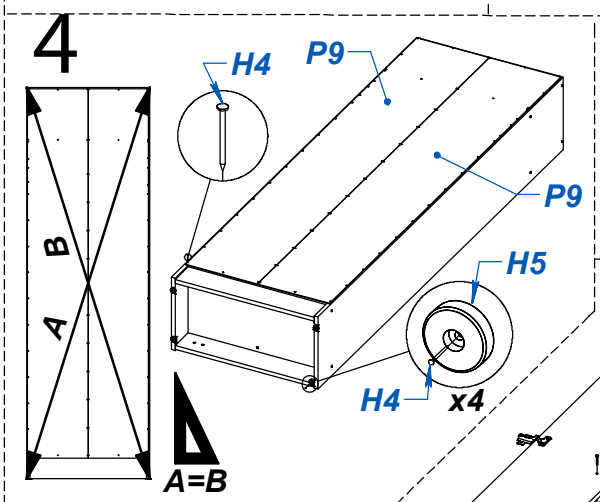

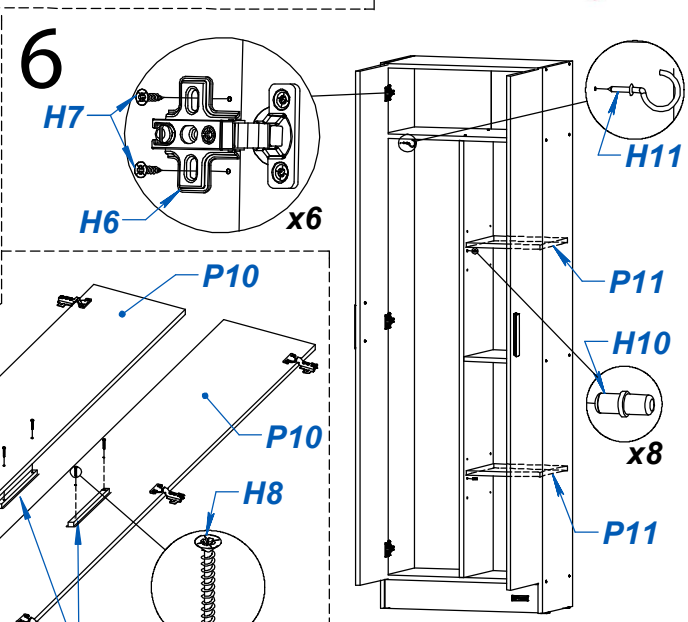

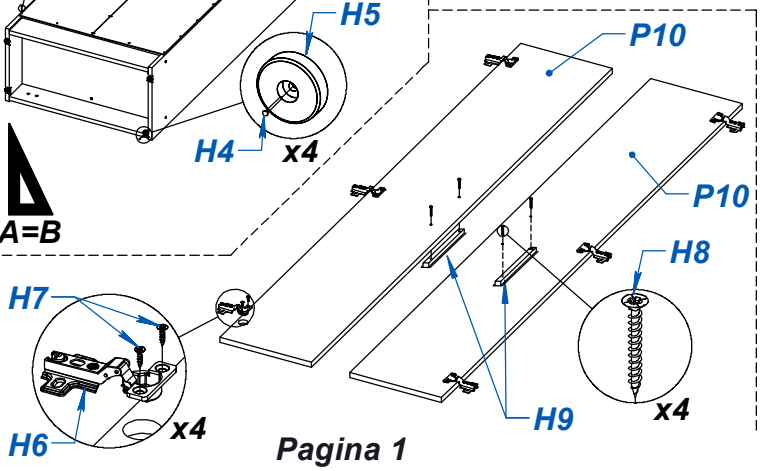

Eldo Omar Mosconi
Fábrica de Muebles