MODULAR RACK 126

instrucciones de armado estante a la derecha

LOTE 18

UBICACION OPCIONAL ESTANTES A LA IZQUIERDA O A LA DERECHA

PARA UN CORRECTO ARMADO SIGA LAS INSTRUCCIONES PASO A PASO.

N° PIEZAS	Cant.
1 BASE	1
2 CONTRAFRENTE CAJON	4
3 COSTADO CAJON	8
4 COSTADO BOX	1
5 COSTADO TORRE - DER	1
6 COSTADO CAJONERO	1
7 COSTADO TORRE - IZQ	1
8 ESTANTE SUELTO BOX	1
9 ESTANTE SUELTO TORRE	4
10 ESTANTE TORRE	2
11 ESTANTE TV	1
12 ALERO FRONTAL	1
13 ALERO LATERAL	1
14 FONDO CAJON	4
15 FONDO BOX	1
16 FONDO REV - EXTERNO	1
17 FONDO REV - PASACABLE	1
18 FONDO TORRE	1
19 PARANTE CAJONERO	1
20 PARANTE SOPORTE	1
21 FRENTE CAJON	4
22 TECHO CAJONERO	1
23 TECHO BOX	1
24 ZOCALO DEL	2
25 ZOCALO LATERAL	3

HERRAJES	Cant.
STICKER COSMETICO Ø13	2
BASE ANTIDESLIZANTE	12
CORREDERAS Z 35mm	4
ESCUADRAS METALICA	26
PERNO MINIFIX	8
CAJA MINIFIX	8
PASACABLES	2
PLACA REFUERZO	1
SOPORTE ESTANTE METALICO	20
TAPA PLASTICA	8
TARUGOS 6X30	25
TIRADOR RECTANGULAR	4
TORNILLO 3,5x 15	132
TORNILLO 3,5x 30	24
TORNILLO 4x 40	16
TORNILLO FIX 6X60	4
TORNILLO 6,3x 50 phillips	34
TORNILLO VARIANTA 6 X 10	16
SACHET DE COLA	3
BOLSA CLAVOS	1
MARCA MOSCONI	1

PASO 1 : Ensamblar zócalos laterales a la base mediante tarugos previamente encolados.

COLOCACION DE TARUGOS, ENCOLAR

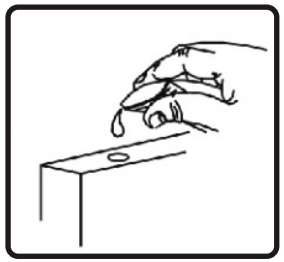

PASO 2 :Colocar y atornillar las escuadras metálicas mediante tornillos 3,5 x 15.

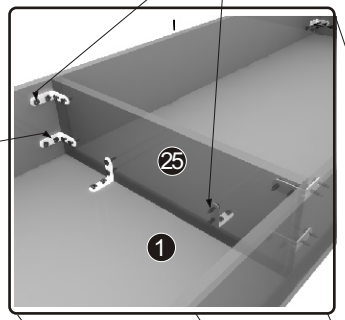

PASO 3 :colocar y clavar bases deslizantes como muestra la figura.

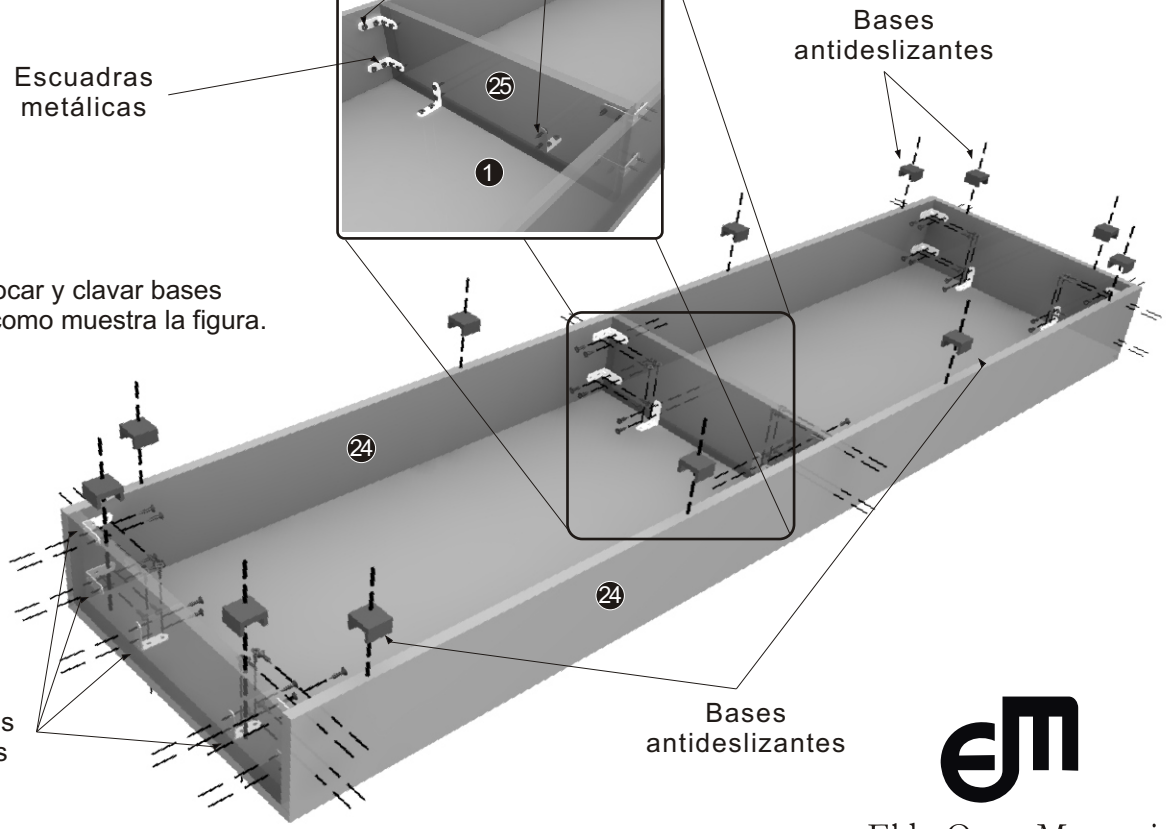

VIDEO INSTRUCTIVO

Escanee el codigo QR para ver en video las instrucciones de armado. O dirijase a:

https://vimeo.com/mosconi/modularrack126

REVISION B-03

Eldo Omar Mosconi
Fabrica de Muebles

MODULAR RACK 126

CONSEJO: REALIZAR PASO 4 EN POSICION HORIZONTAL, LUEGO PARARLO

PASO 4 Ensamblar piezas mediante tornillos 6,3 x 50 y tornillos 6 x 60 como muestra la figura.

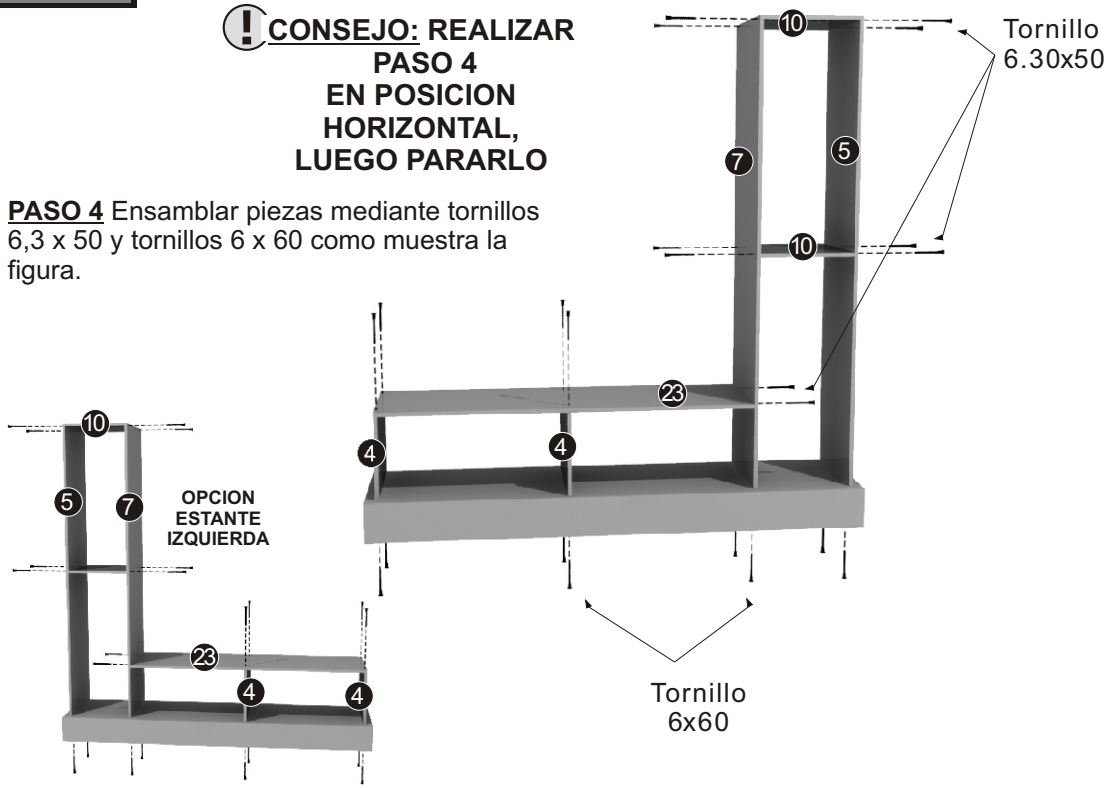

PASO 5 ensamblar piezas mediante tornillos 6,3 x 50 como muestra la figura, teniendo en cuenta de dejar 15 mm libres en la parte posterior para luego colocar las piezas 16 y 17.

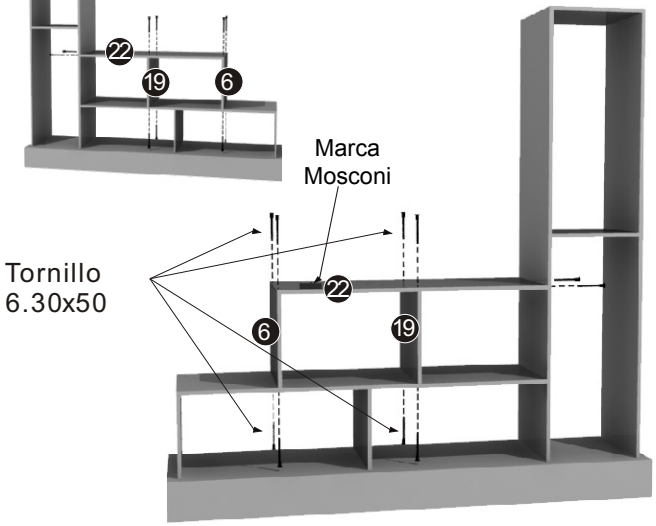

VISTA IZQUIERDA

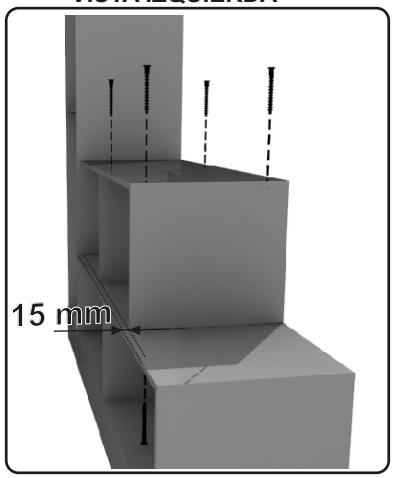

DETALLE ESCUADRAS UNION FAJAS

PASO 6: Vincular Faja Frontal con Estante TV mediante Tarugos, luego fijar ambas piezas con Escuadras Metálicas y sus respectivos tornillos. Luego colocar la Faja lateral y fijarla mediante Escuadras Metálicas y sus respectivos tornillos.

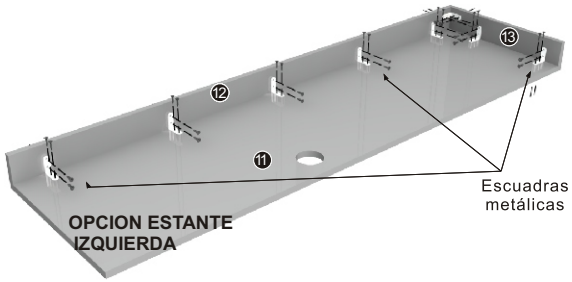

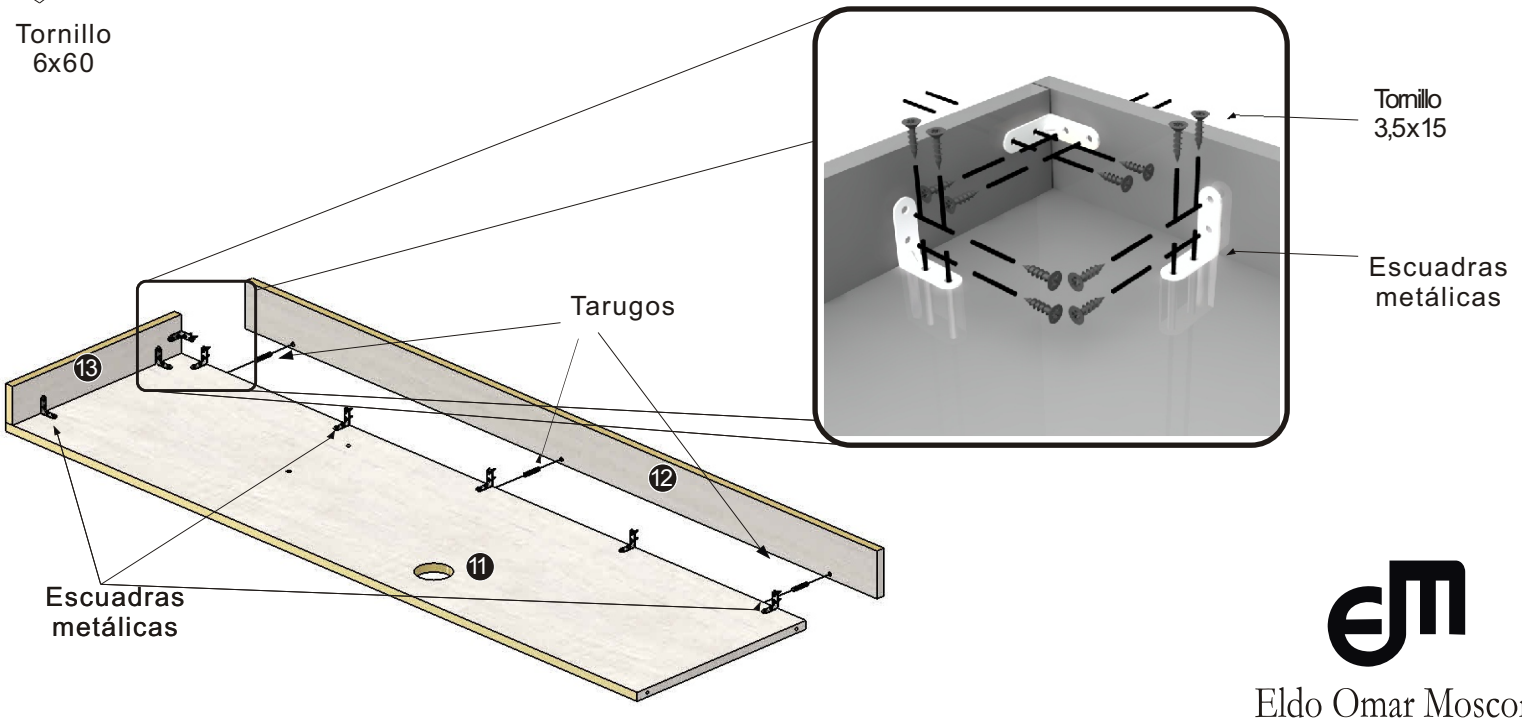

Eldo Omar Mosconi
Fabrica de Muebles

PASO 8: Girar la estructura anteriormente armada 180 grados horizontalmente de tal manera que quede ubicada como en la figura. Luego fijarla mediante tornillos 6.3 x 50 y escuadra metálica fijada con tornillos 3,5 x 15.

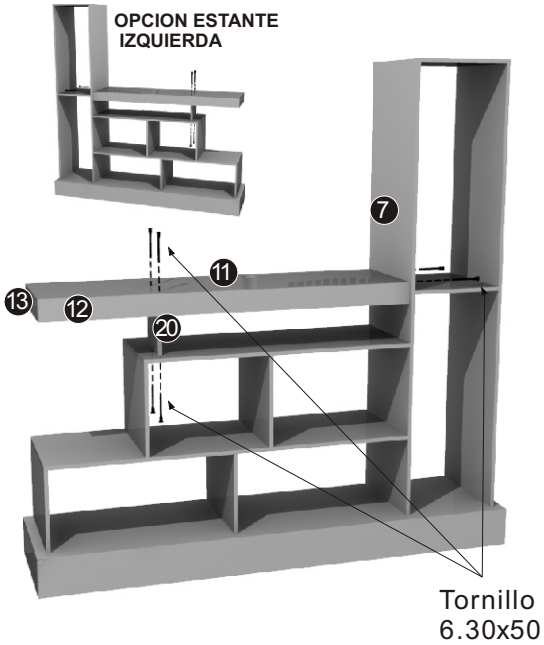

PASO 9: Colocar el fondo derecho revestimiento sobre la pieza 23 como muestra la figura y luego fijarlo mediante tornillos 4x40.

PASO 10: Colocar el fondo izquierdo revestimiento sobre la pieza 23 como muestra la figura y luego fijarlo mediante tornillos 4x40. Luego colocar placa refuerzo entre fondos y fijarla mediante tornillos 3,5x15.

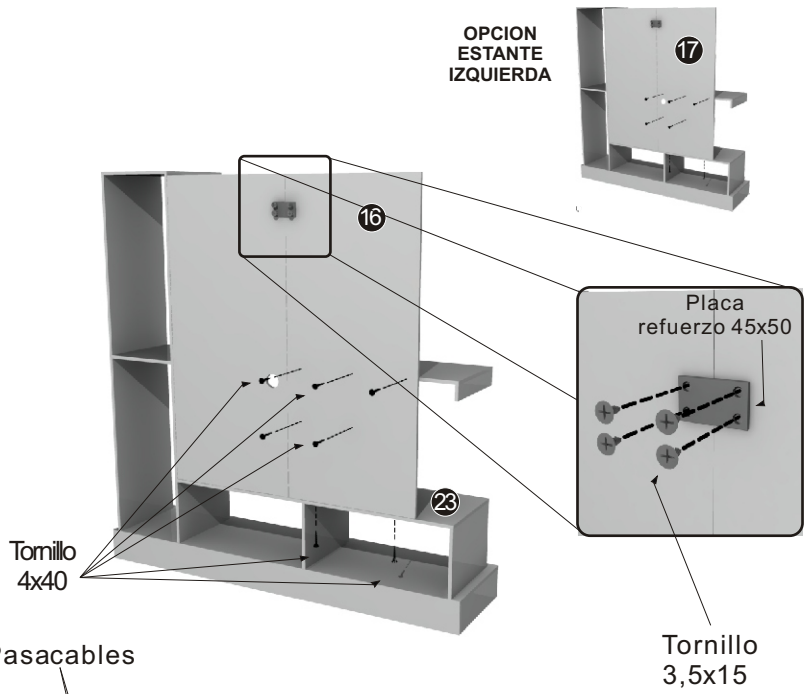

PASO 11: Antes de clavar los fondos de la torre y la estantería chequear que la estructura este perfectamente escuadrada. Luego colocar los fondos y fijarlos con clavos de 20mm.

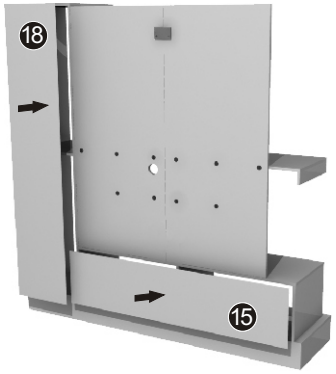

PASO 12: colocar pasacables, soportes estantes metálicos y correderas .luego colocar estantes sueltos y cajones para dar por terminado el armado.

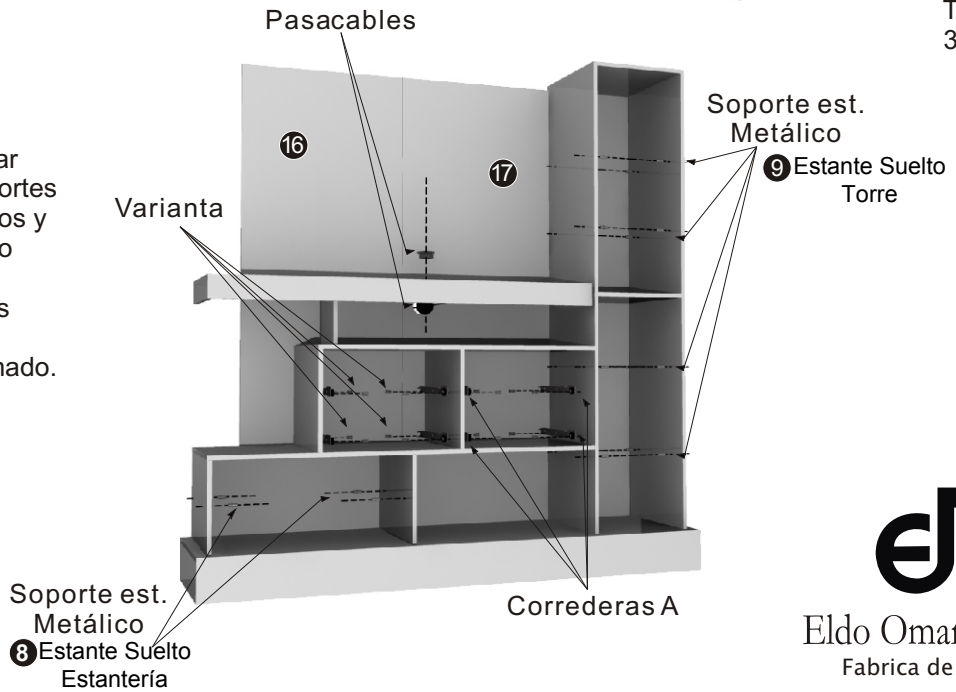

Para mayor información viste nuestra pagina Web www.mosconi.com.ar
o escanee el código QR

info@mosconi.com.ar
03471 - 423500
Ruta N°9 Km 374
Cañada de Gómez
Santa Fe - Argentina

Eldo Omar Mosconi
Fabrica de Muebles

ARMADO DE CAJON

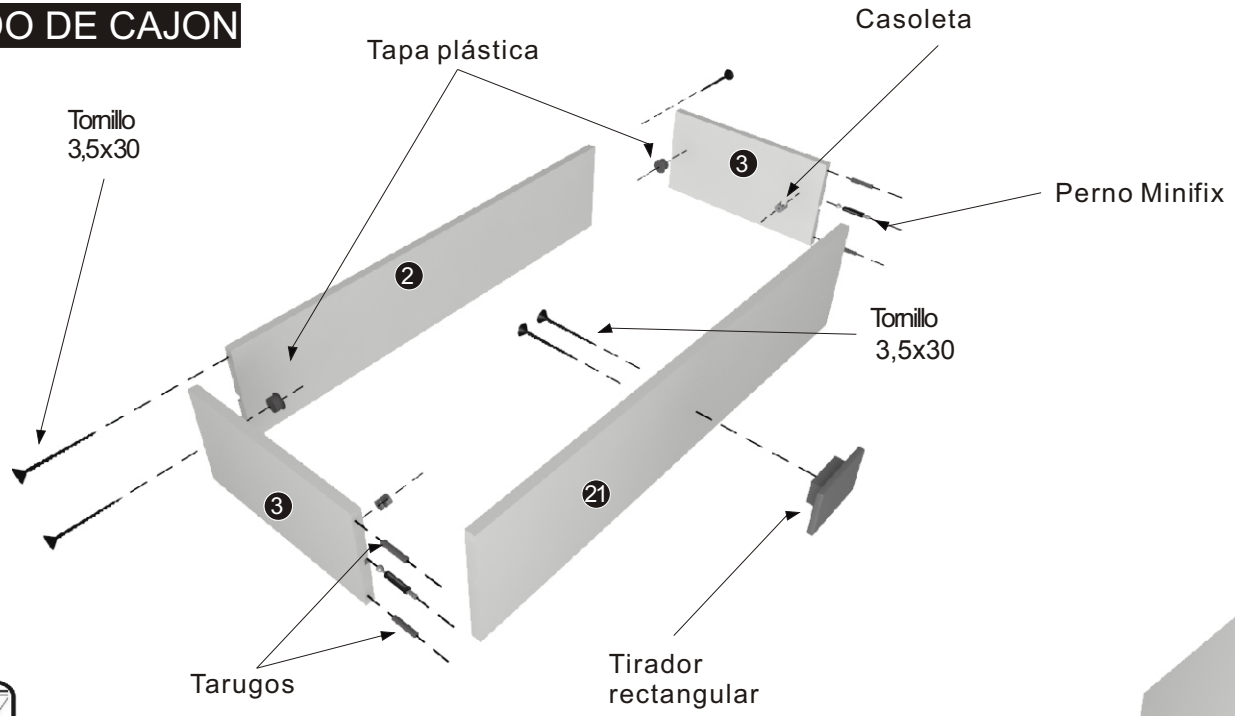

Fijar el fondo con clavos de 20mm en la parte trasera del cajón.

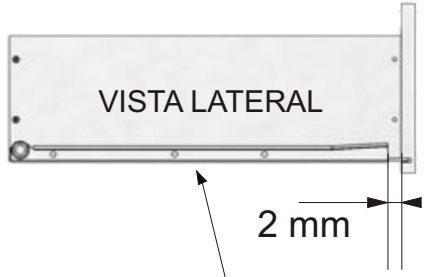

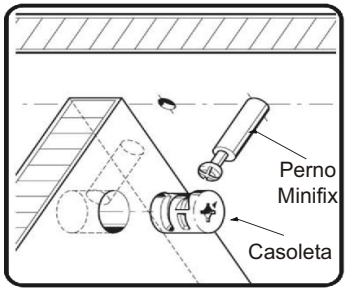

Metodo de fijación con minifix.
Atornillar el perno minifix en el frente del cajon. Luego colocar casoleta en el orificio de mayor dimensión de los costados teniendo en cuenta de alinear la flecha indicadora con el perno minifix. Introducir el perno minifix en la casoleta. Por ultimo ajustar con destornillador la casoleta hasta lograr un perfecto y firme ensamblaje .

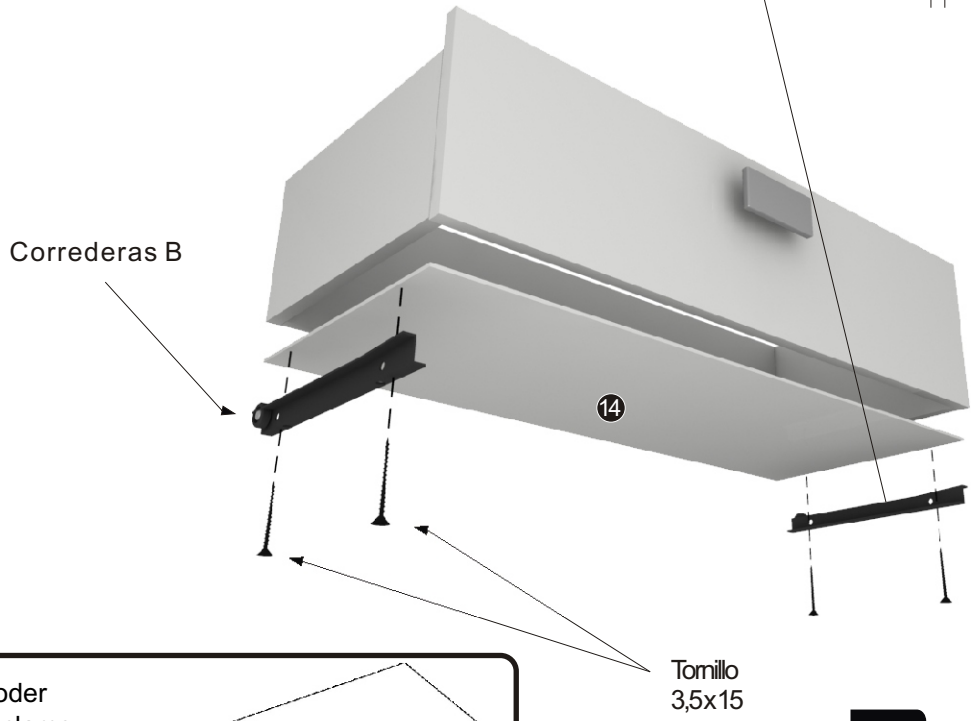

IMPORTANTE:
Lijar suavemente las aristas de cada pieza.
Limpiar pieza con un paño libre de polvo.
Aplicar lustra muebles en toda la pieza para un acabado optimo.

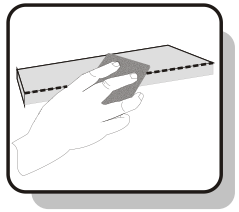

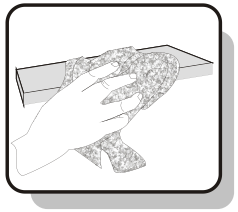

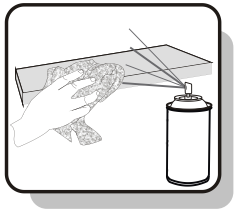

IMPORTANTE: Para poder realizarcualquiertipo de reclamo, encontrará en una de las piezas impreso el Nº de LOTE, el mismo será útil en caso de comunicarse con nuestro servicio.

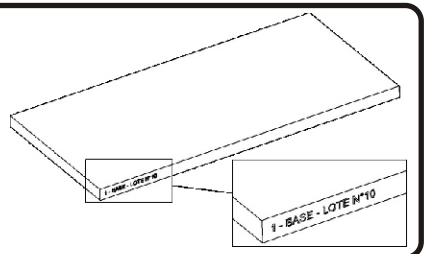

Eldo Omar Mosconi
Fabrica de Muebles