PLACARD DAKAR 8 PUERTAS

ITEM	DESCRIPCIÓN	CANT.
P1	ZOCALO CENTRAL	2
P2	ZOCALO 8 - DEL	1
P3	ZOCALO 8 - TRAS	1
P4	ZOCALO LATERAL	2
P5	BASE 8	2
P6	COSTADO INF - DER CM	1
P7	PARANTE INF - IZQ	1
P8	ESTANTE	1
P9	COSTADO INF - IZQ	1
P10	FONDO INFERIOR	4
P11	LATERAL CAJON	8
P12	FRENTE DE CAJON	4
P13	CONTRAFRENTE CAJON	4
P14	FONDO CAJON	4
P15	PUERTA LARGA	2
P16	PUERTA CORTA	6
P17	TECHO 8	2
P18	PARANTE SUP	1
P19	COSTADO SUP	2
P20	FONDO SUPERIOR	4
P21	ESTANTE SUELTO 8 - 12	3

ITEM	DESCRIPCIÓN	CANT.
H1	TARUGO Ø6 x 30	32
H2	TORNILLO 6.30 x 50 CABEZA ALLEN	36
H3	MARCA EMPRESARIAL PLASTICA	1
H4	CORREDERA Z P/ CAJON 35 CM	4
H5	TORNILLO VARIANTA 6 x 8	16
H6	VARILLA H (L: 1350 mm)	2
H7	BOLSA DE CLAVOS	1
H8	TAPÓN PLÁSTICO Ø15	8
H9	TORNILLO 3.5 x 15	90
H10	TORNILLO 3.5 x 30	44
H11	MANIJA BENETHON 160mm	12
H12	BISAGRA Ø26 CODO 9	18
H13	VARILLA H (L: 650 mm)	2
H14	TORNILLO MITTOFIX 4 x 25	4
H15	SOPORTE CAÑO LATERAL	2
H16	BARRAL PLASTICO 19 (670 mm)	1
H17	SOPORTE ESTANTE METALICO 5MM	12
H18	BASE PLASTICA "U" P/ PLACA 15MM	8
H19	SACHET DE COLA 10 grs	4
H20	LLAVE ALLEN 4MM	1
H21	PERNO MINIFIX	8
H22	CASOLETA MINIFIX	8

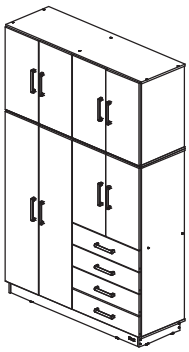

Las piezas llevan impreso el N° de LOTE el cual le será requerido al momento de realizar alguna consulta o reclamo a nuestro servicio.

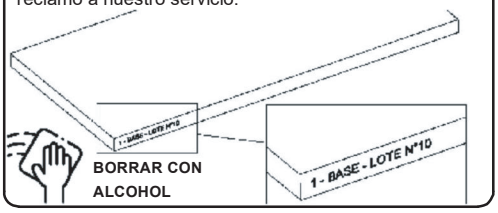

NO SOMETER PIEZAS ENCOLADAS A ESFUERZOS HASTA QUE ESTA SEQUE.

VIDEO DE ARMADO

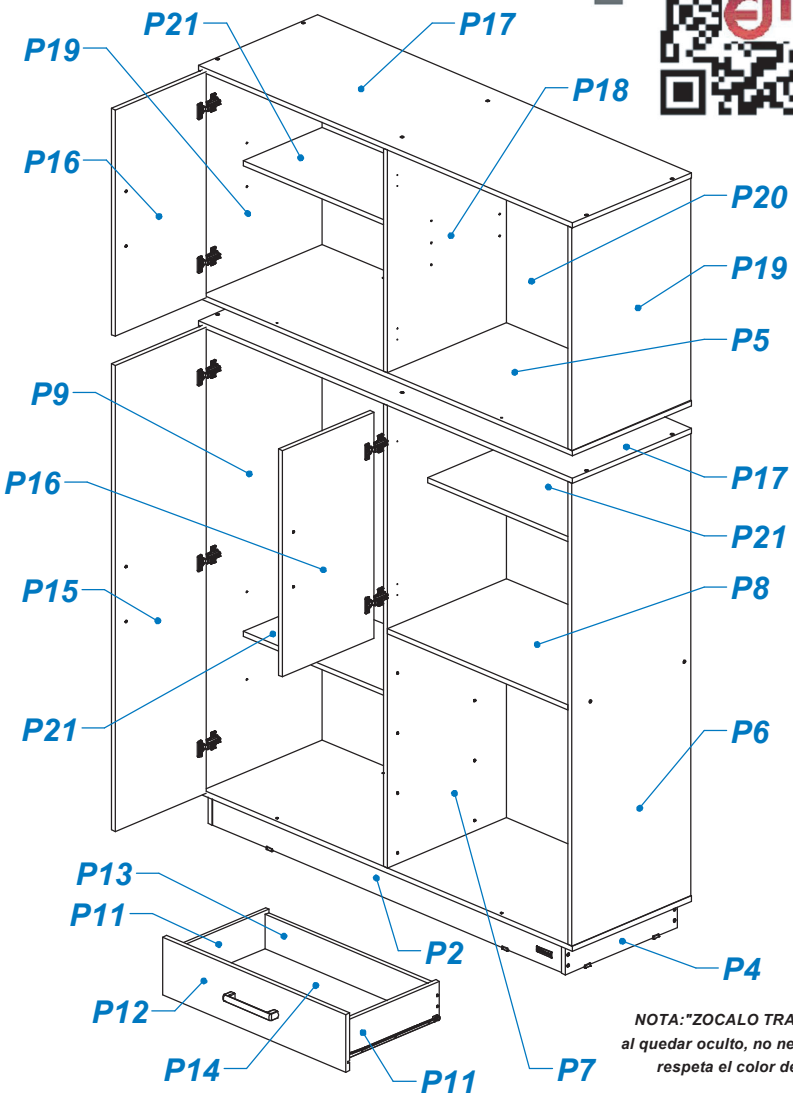

NOTA:"ZOCALO TRASERO" (P3) al quedar oculto, no necesariamente respeta el color del mueble

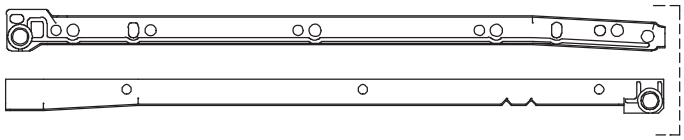

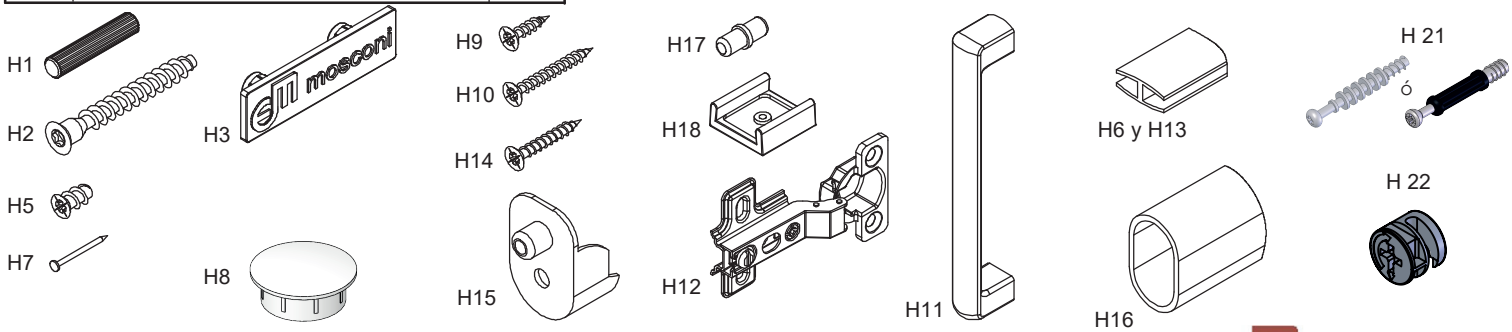

Eldo Omar Mosconi
Fábrica de Muebles

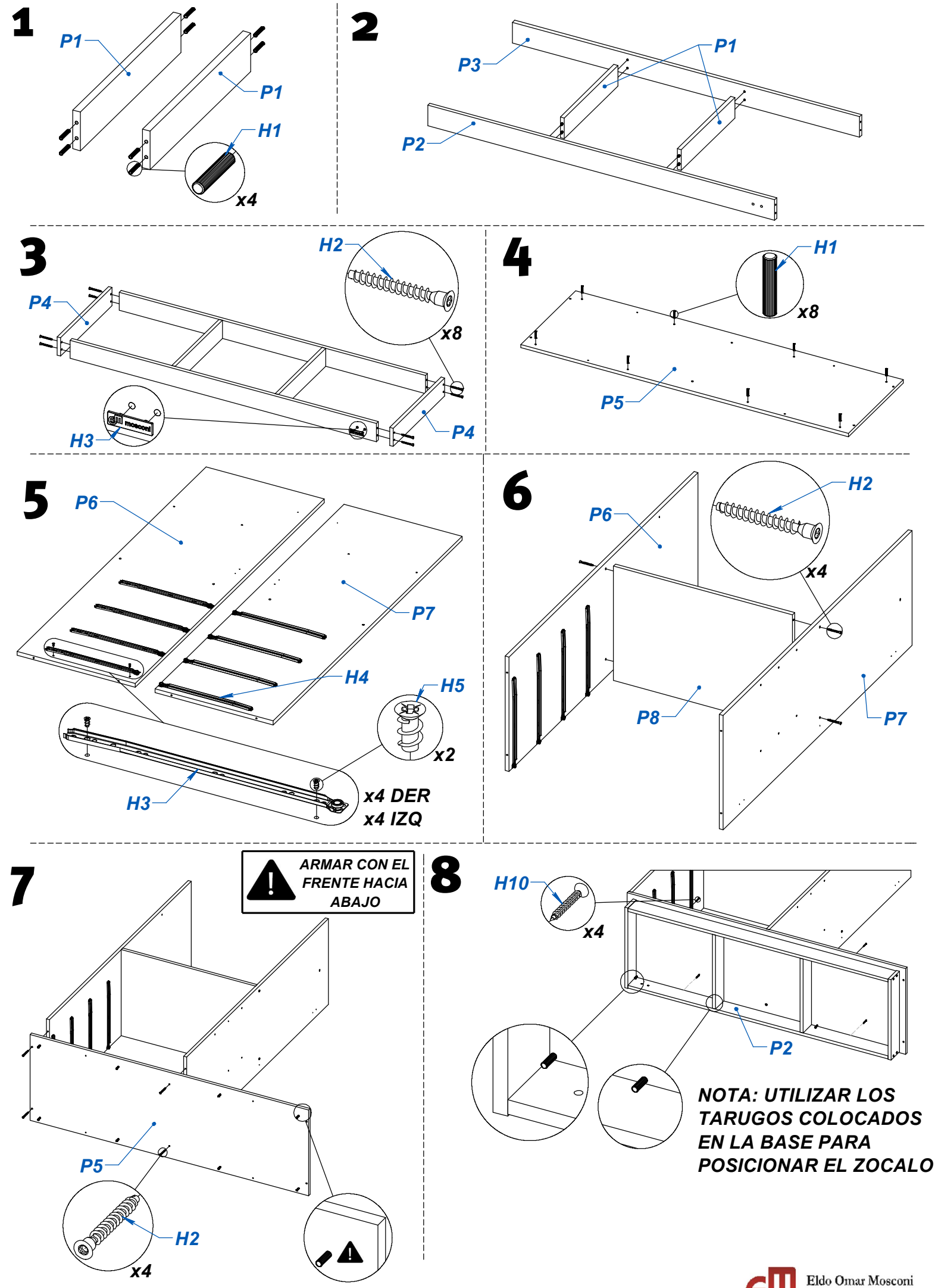

Eldo Omar Mosconi
Fábrica de Muebles

PLACARD DAKAR 8 PUERTAS

9

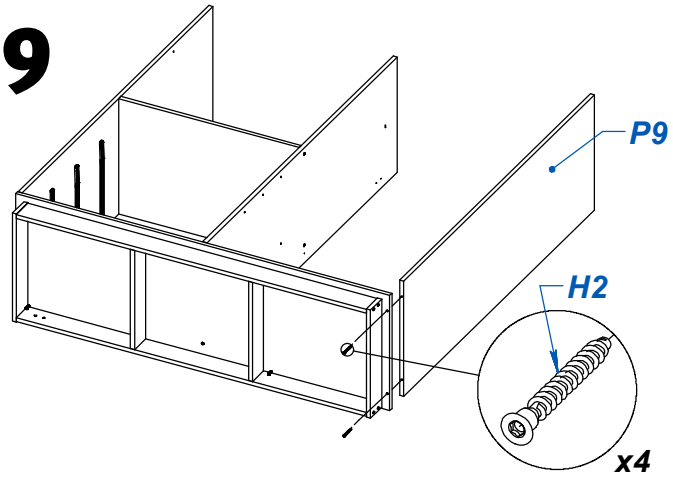

10

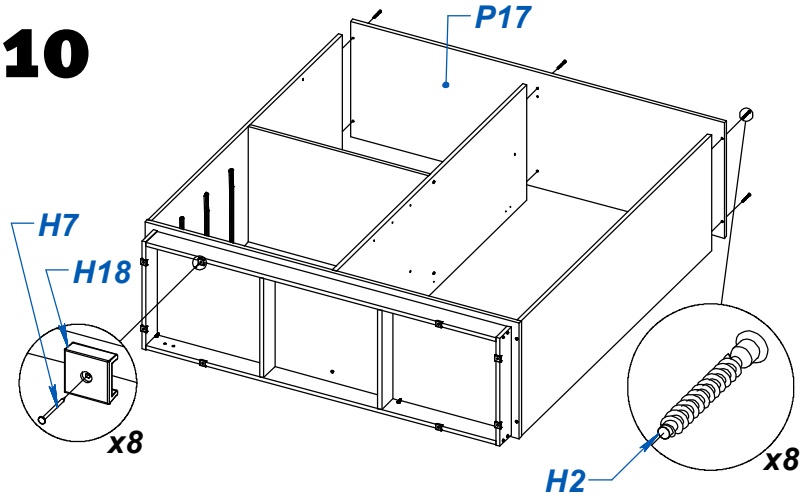

11

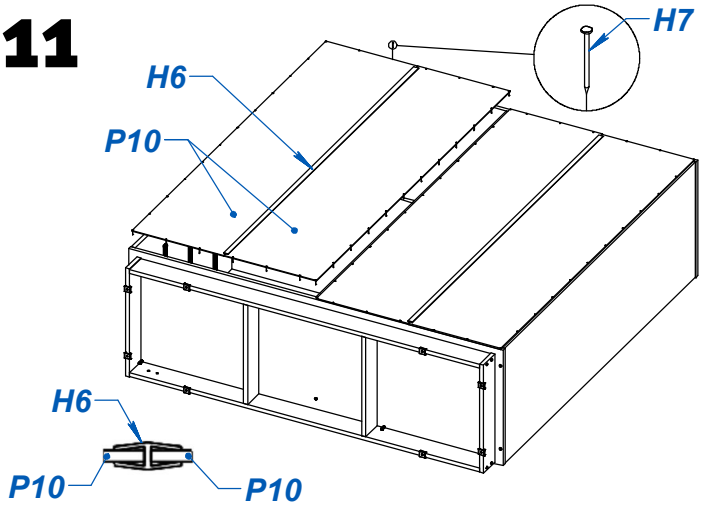

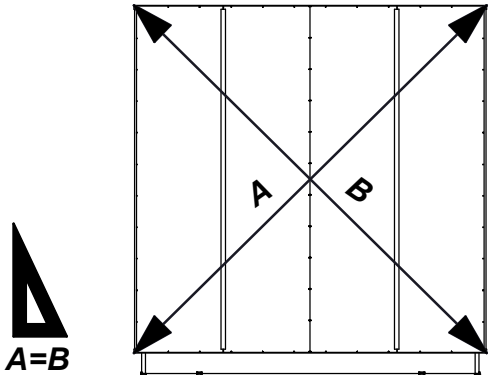

12

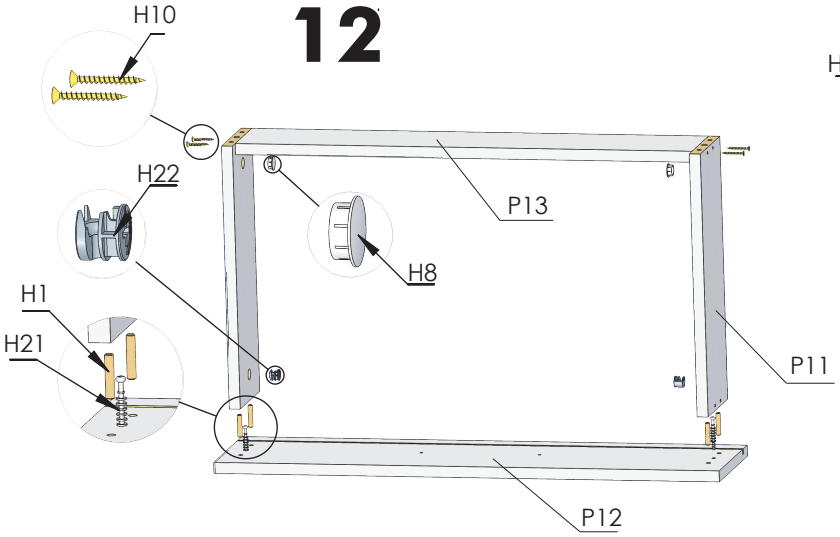

13

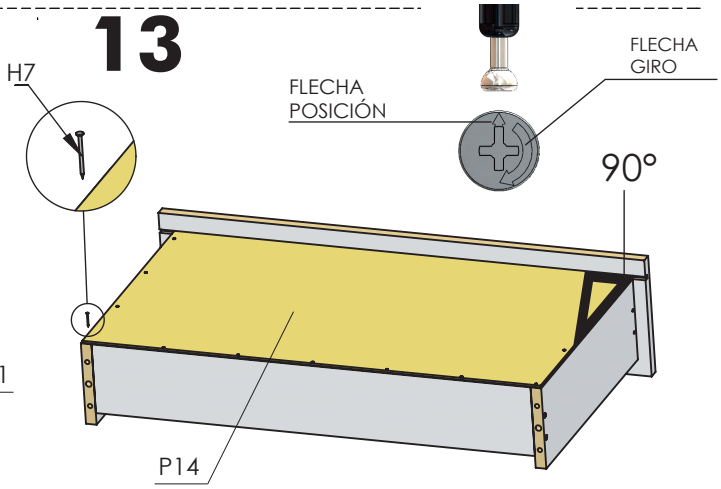

14

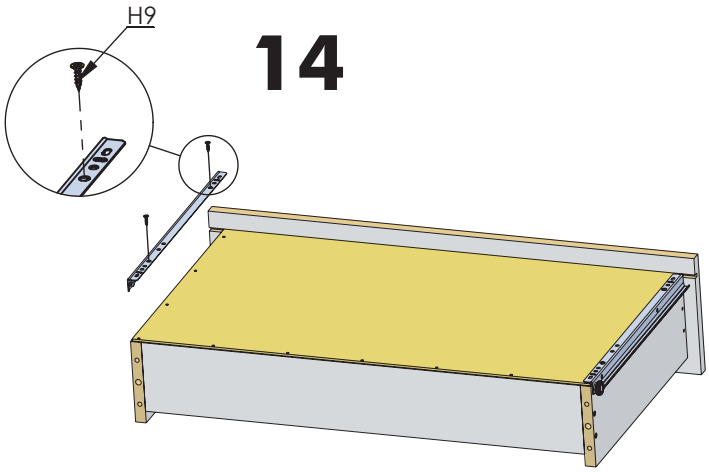

15

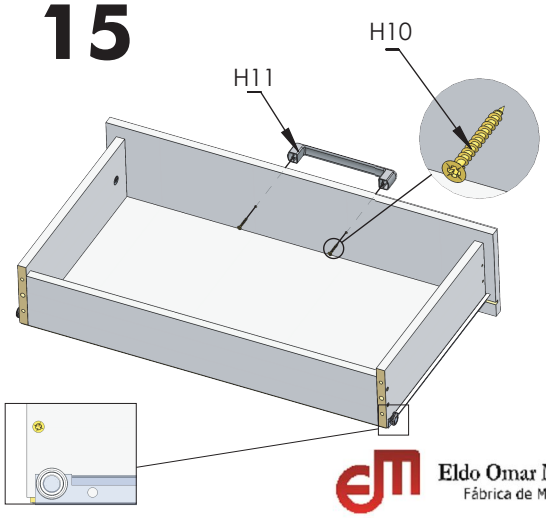

Eldo Omar Mosconi
Fábrica de Muebles

16

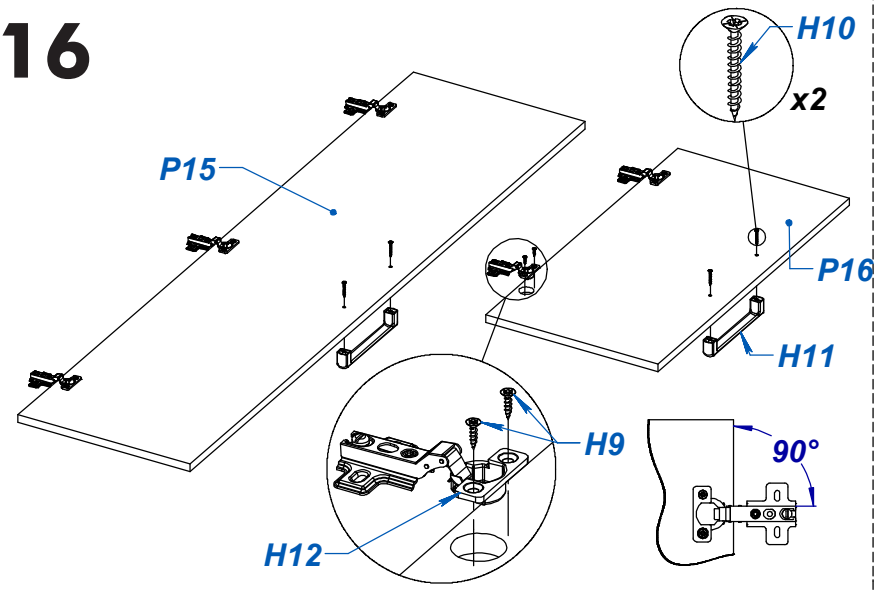

17

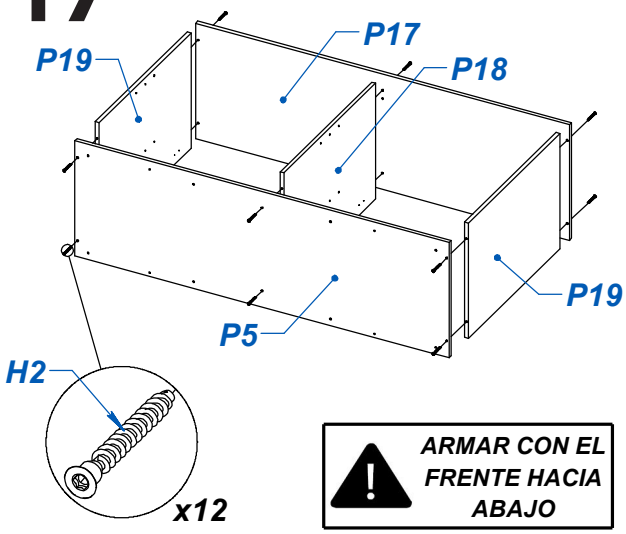

18

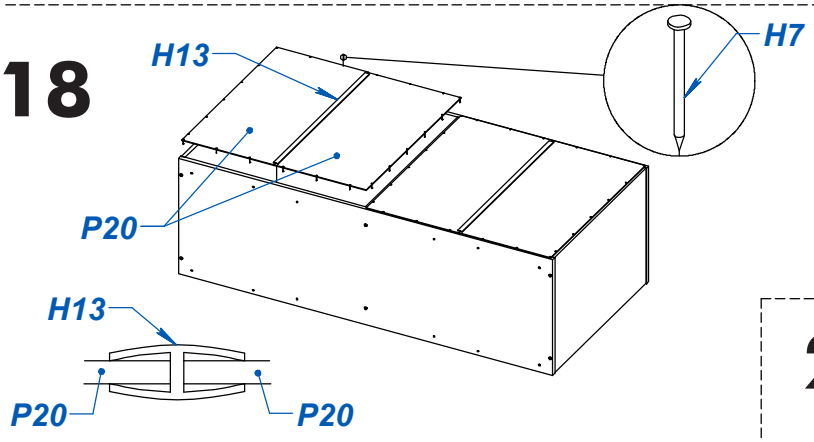

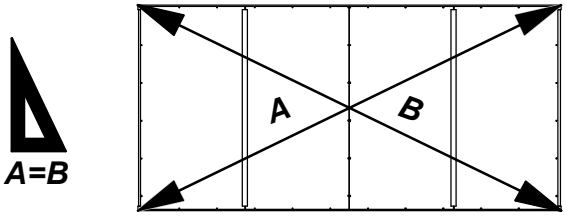

19

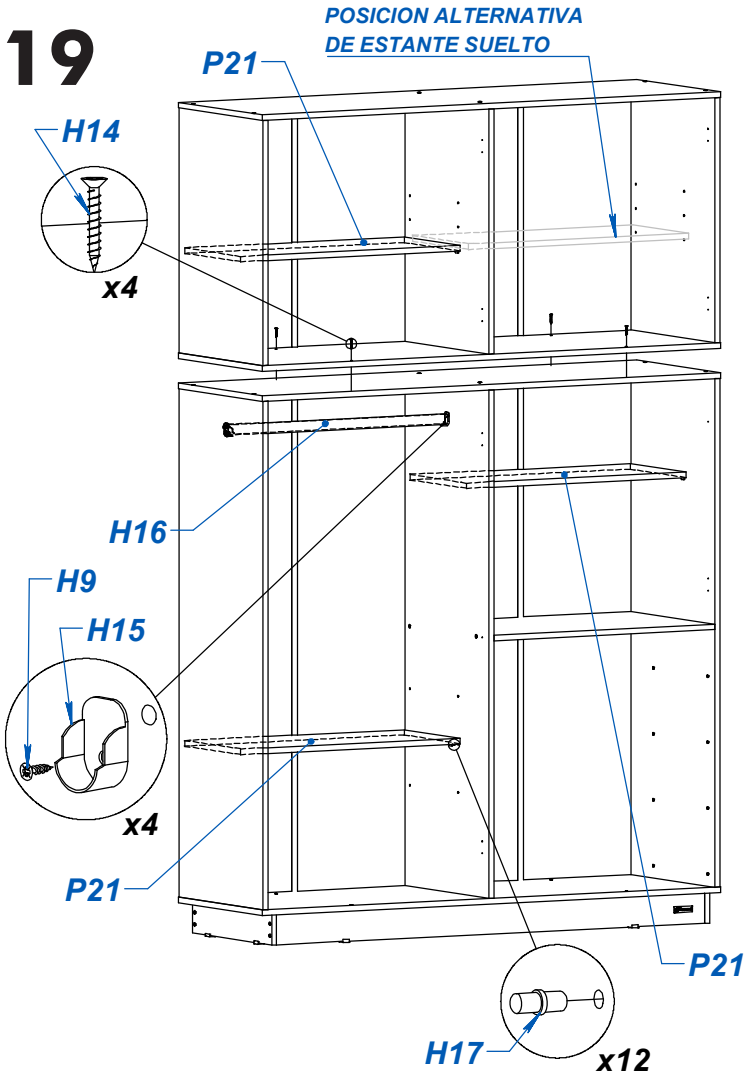

20

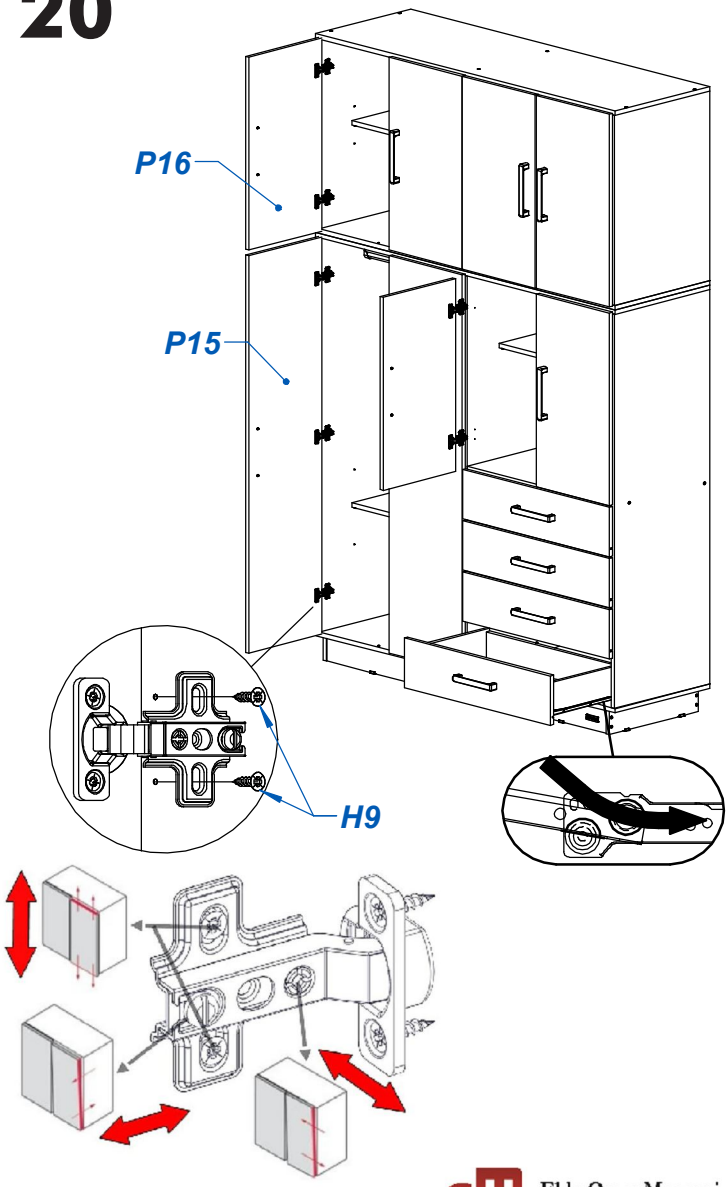

Eldo Omar Mosconi
Fábrica de Muebles