LOTE **1**

Seguí los pasos y armá tu Bajomesada



#Experiencia Mosconi

www.mosconi.com.ar

Las mayoría de las piezas están identificadas en uno de sus laterales.

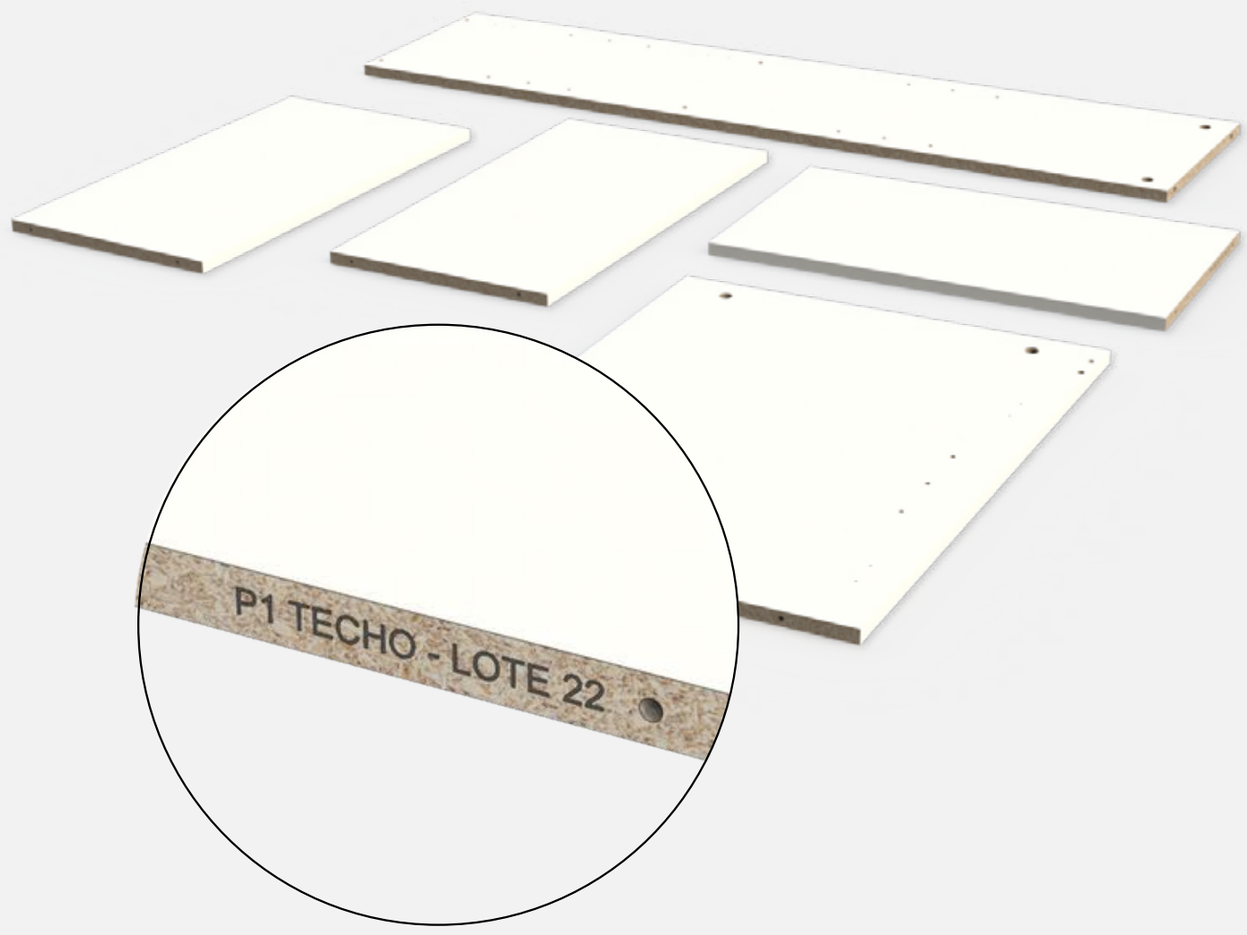

Para cuidar las piezas armá el Bajomesada sobre la caja.

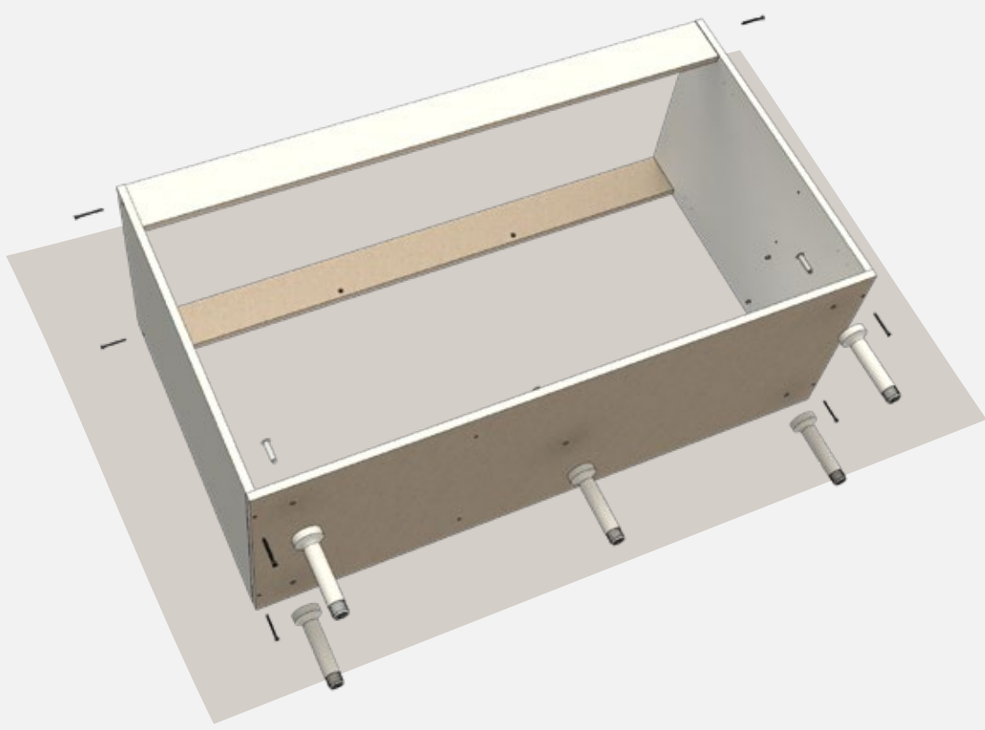

¿Qué herramientas necesito?



Incluída en el herraje.

Al momento de rotar, recomendamos que sean dos personas.

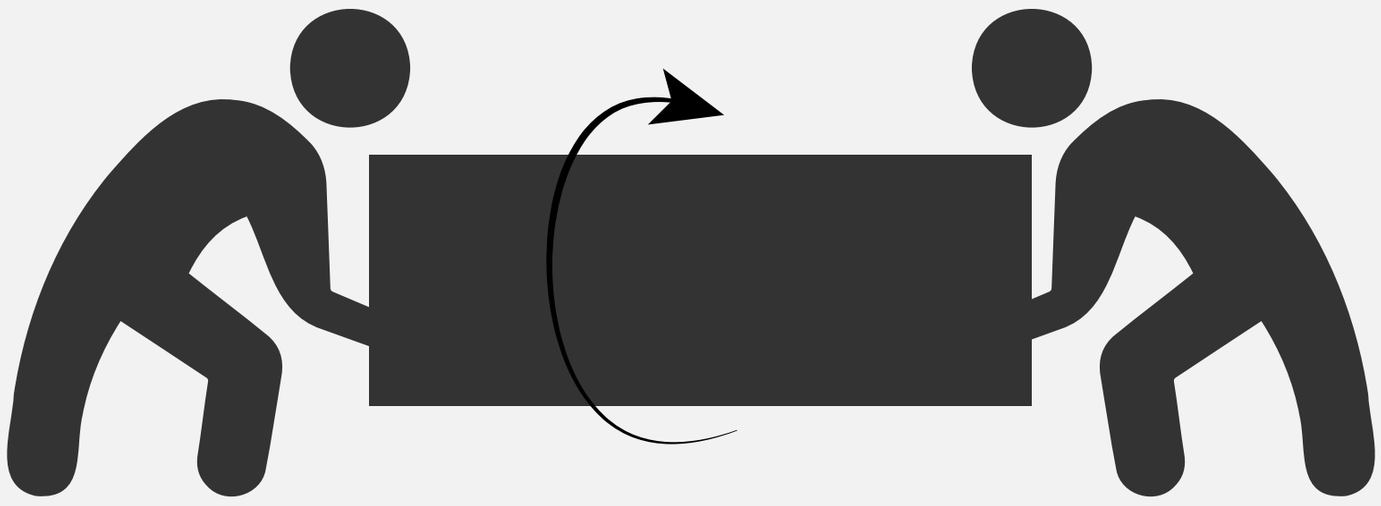

#Experiencia Mosconi

www.mosconi.com.ar

Abrí la caja y posicioná las piezas en el piso.

CAJA **1**
DE 1

P1
Base BM
Cant. 1
1178x445

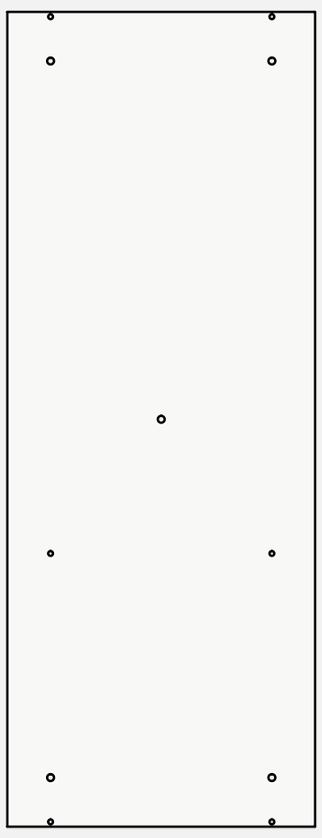

P2
Costado Caj
Cant. 1
635x445

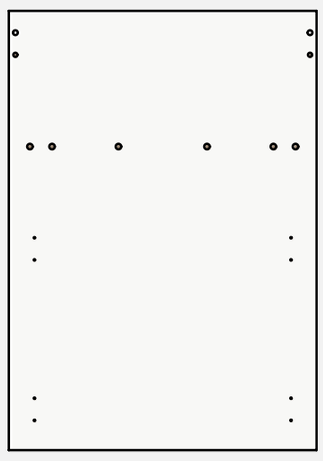

P3
Costado Est
Cant. 1
635x445

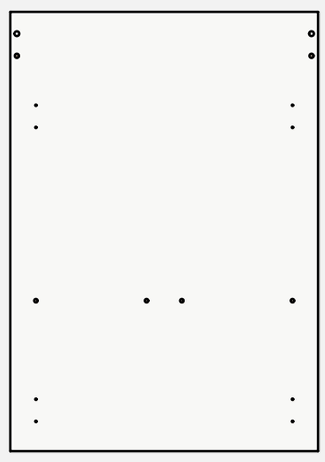

P4
Parante
Cant. 1
540x445

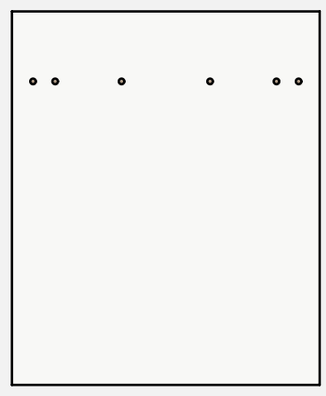

P5
Faja BM DEL
Cant. 1
1149x95



P6
Faja BM Tras
Cant. 1
1149x95



P7
Fondo
Cant. 3
565x388



P8
Puerta
Cant. 2
563x385

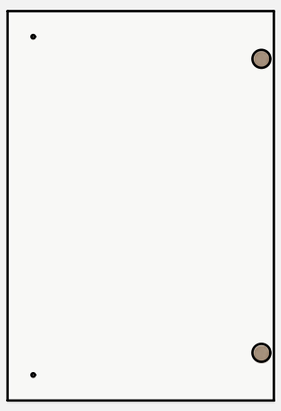

P9
Puerta Inf
Cant. 1
385x370

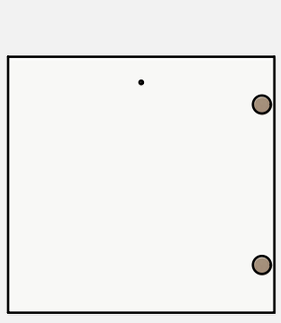

P10
Frente Cajón
Cant. 1
385x190



P11
Lateral Caj
Cant. 2
440x140

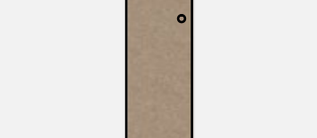

P12
Contrafrente
Cant. 1
337x100

P13
Fondo Cajón
Cant. 1
447x348

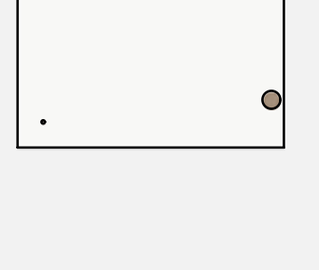

P14
Estante Regulable
Cant. 1
759x220

P15
Puntera
Cant. 2
440x97



PIEZAS PARA PROTEGER EMBALAJE.

NO SE USAN EN EL ARMADO

Herrajes



H1
Pata plástica

5 ud.



H2
Tirador Bruno

4 ud.

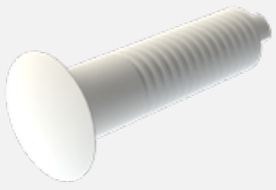

H3
Tornillo pata

5 ud.

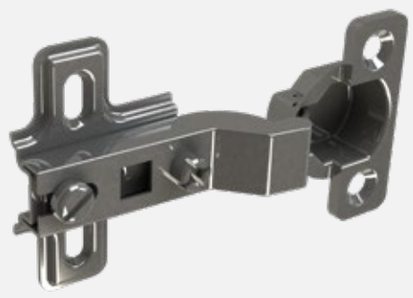

H4
Bisagra codo 9

6 ud.



H5
Tornillo 3.5x15

34 ud.



H6
Tornillo 3.5x30

10 ud.



H7
Corredera plástica

2 ud.



H8
Trapecio

2 ud.

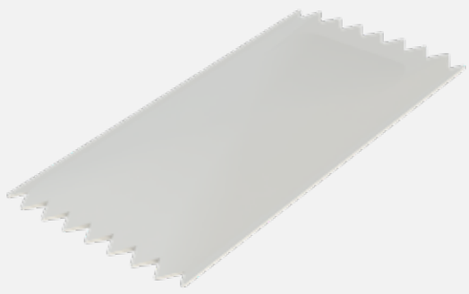

H9
Sache de Cola 10 grs.

1 ud.



H10
Soporte estante

4 ud.



H11
Escuadra plástica

2 ud.

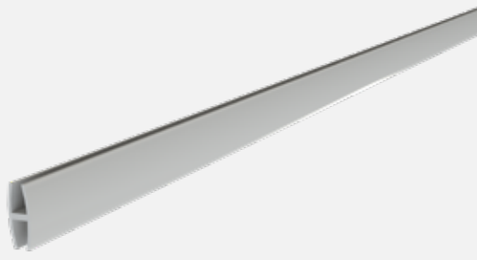

H12
Varilla H (545)

1 ud.



H13
Tarugo 6x30

8 ud.



H14
Clavo

1 bolsa



H15
Tornillo 6.3x50 Allen

10 ud.



H16
Llave Allen 4mm.

1 ud.

#Experiencia Mosconi
www.mosconi.com.ar

BAJOMESADA
120

CAJÓN A LA
IZQUIERDA



CAJÓN A LA
DERECHA



#Experiencia Mosconi

Si armás el módulo con los cajones a la izquierda seguí el paso a paso!

Si armás el módulo con los cajones a la derecha deslizá hasta la página 17!

01

Tarugos en fajas

Colocar tarugos en los extremos. Los tarugos van en la perforación más grande! Guiarse con perforado.

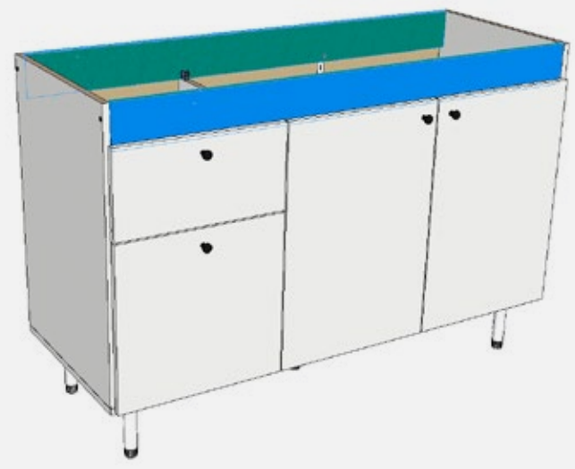

P6
Faja BM Tras
1149x95

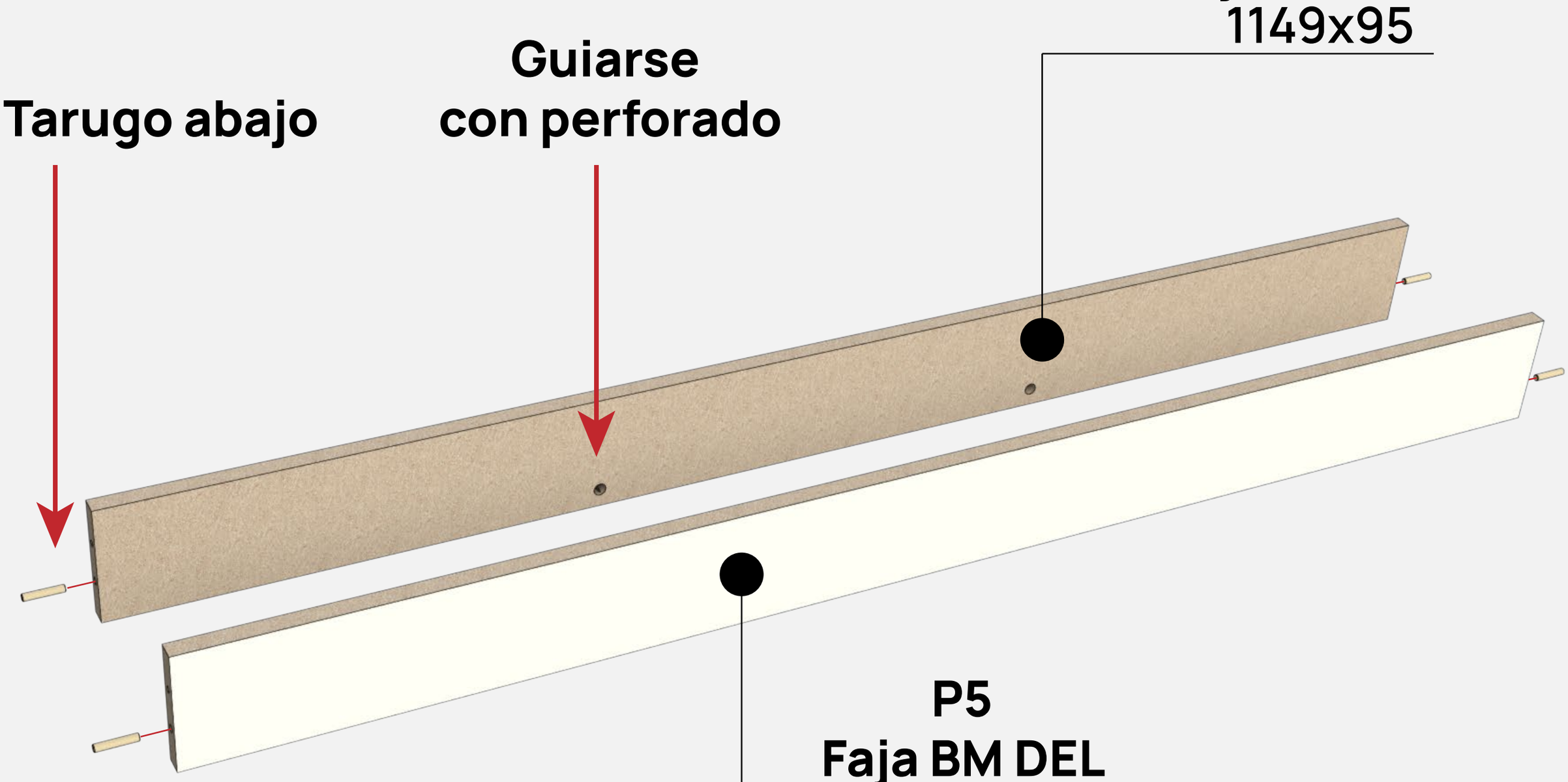

P5
Faja BM DEL
1149x95

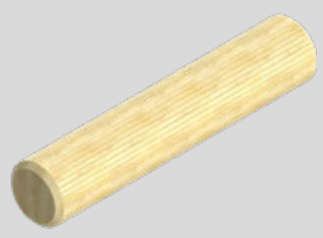

H13
Tarugo 6x30

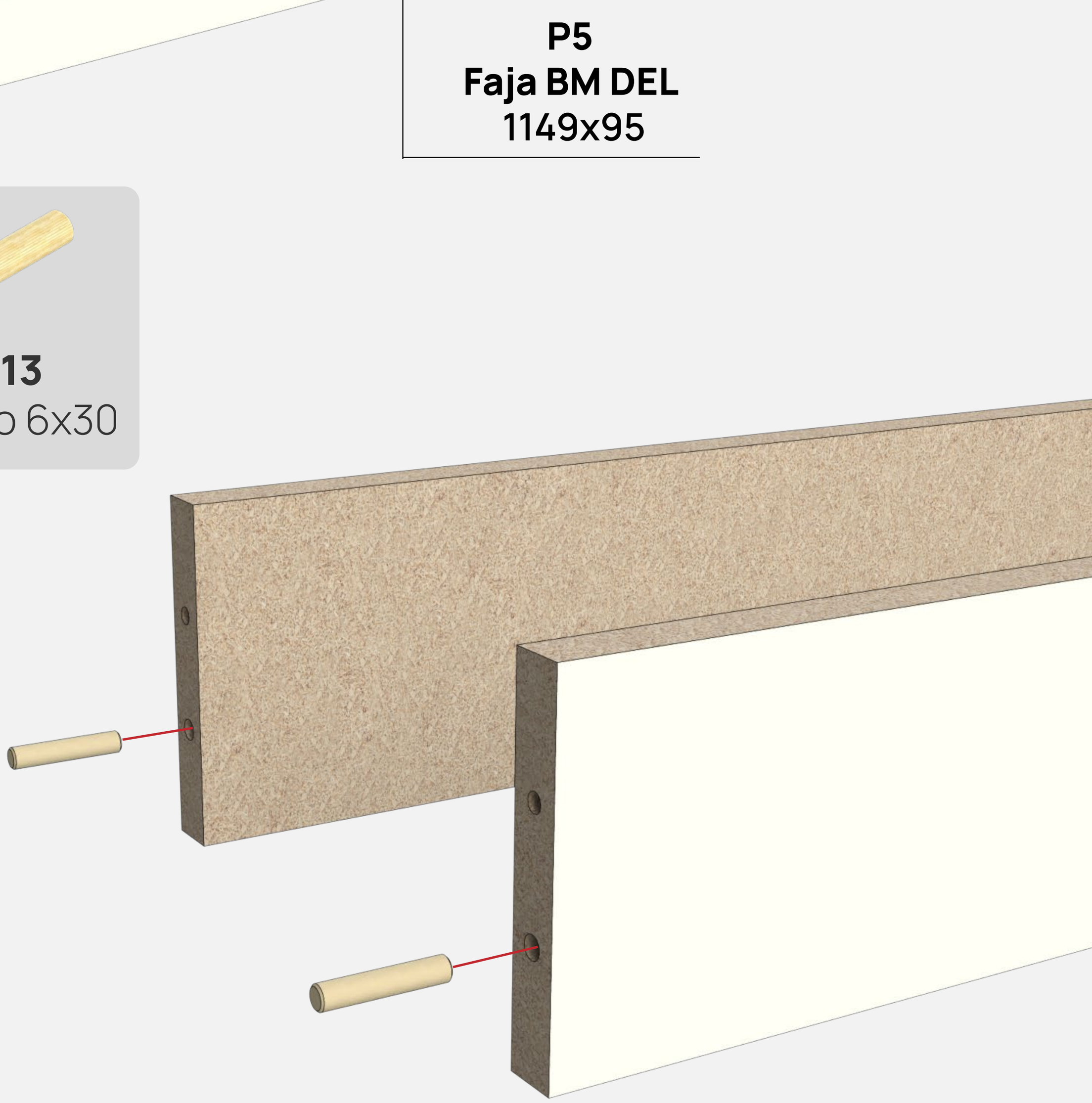

02

Armar estructura

Vincular costados por medio de 2 fajas y unir con base mediante 4 tornillos.
Colocarle las 5 patas.

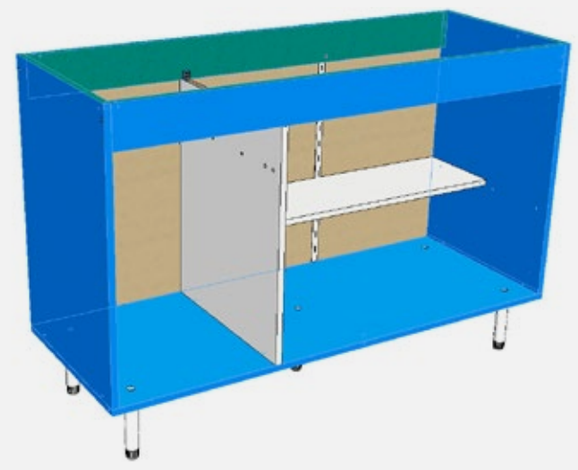

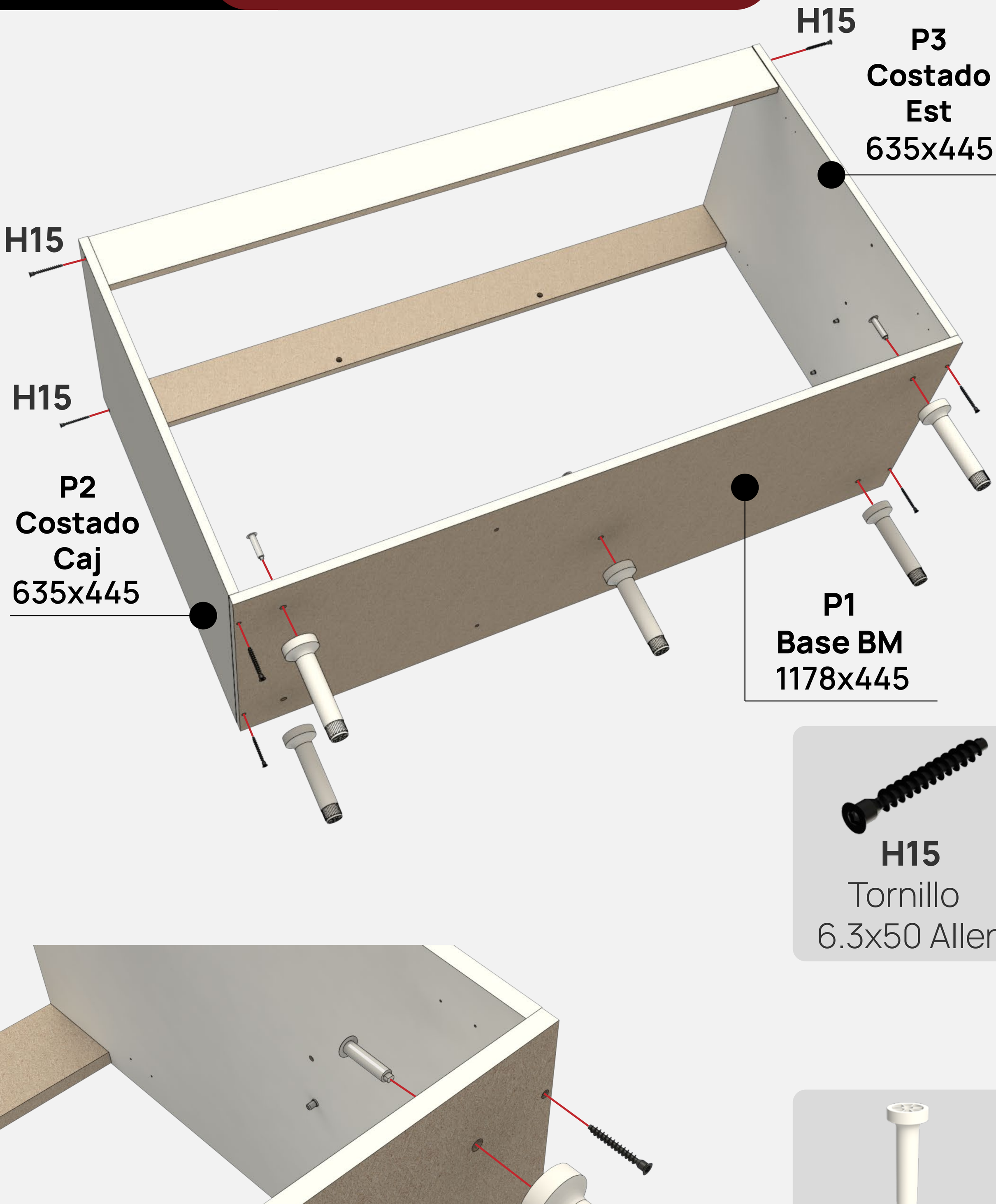

H15
Tornillo
6.3x50 Allen

H1
Pata plástica

H3
Tornillo pata

03

Unir parante

Vincular parante a fajas mediante 2 trapecios plásticos, y a la base mediante 2 tornillos allen. **(H15)**

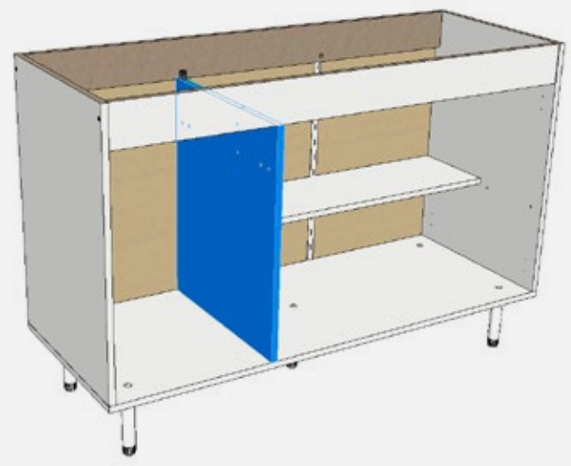

Colocar 2 escuadras trapecio enfrentadas (Una por cada Faja)

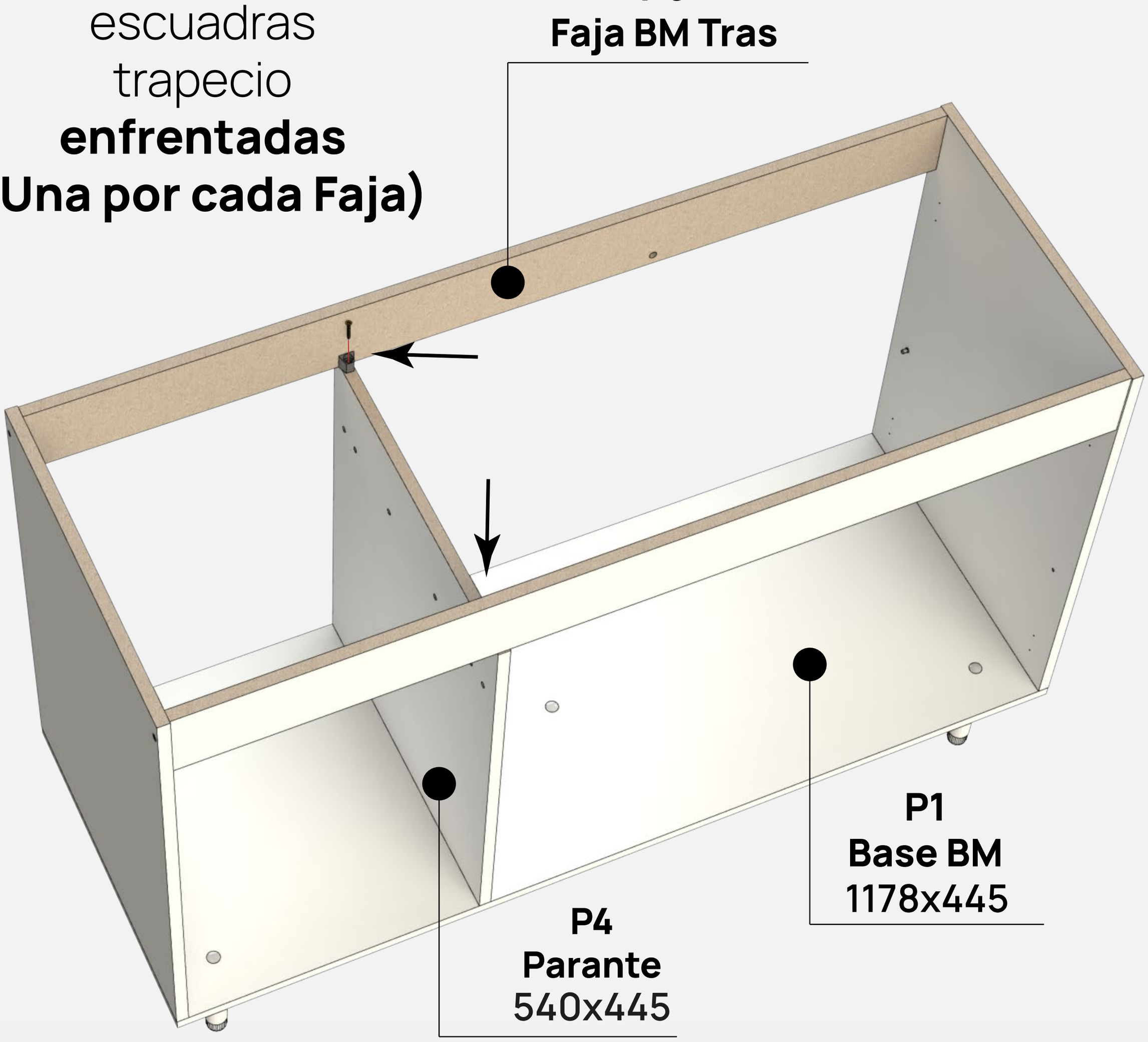



H15
Tornillo
6.3x50 Allen





H6
Tornillo
3.5x30



H8
Trapecio

04

Clavar fondos

Colocar clavos cada 10 cm aprox.
La parte superior de los fondos
va con 6 tornillos 3.5x15

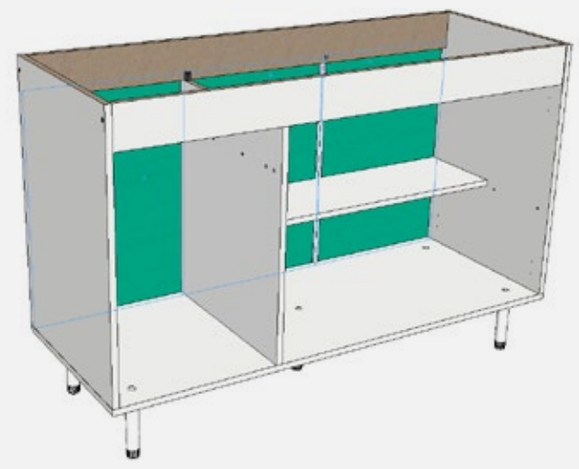

H5
Tornillo 3.5x15

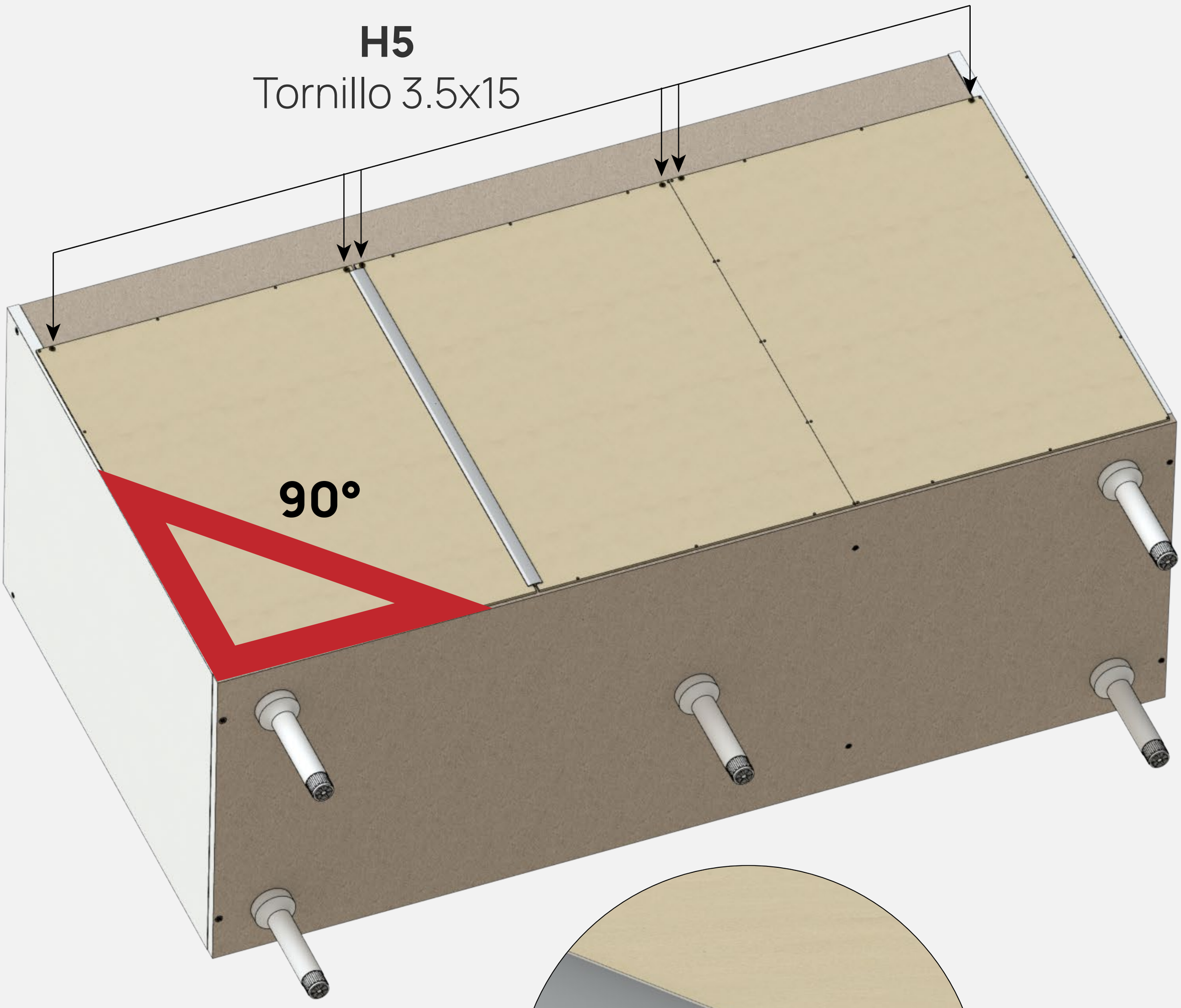

H12
Varilla H (545)



H5
Tornillo
3.5x15

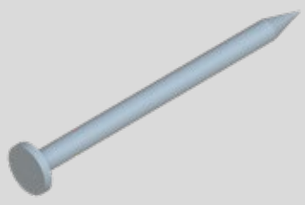

H14
Clavo



H12
Varilla H (545)



05

Colocar bisagras

Colocar bisagras a las 3 puertas.
Importante! No colocar las manijas en este paso!

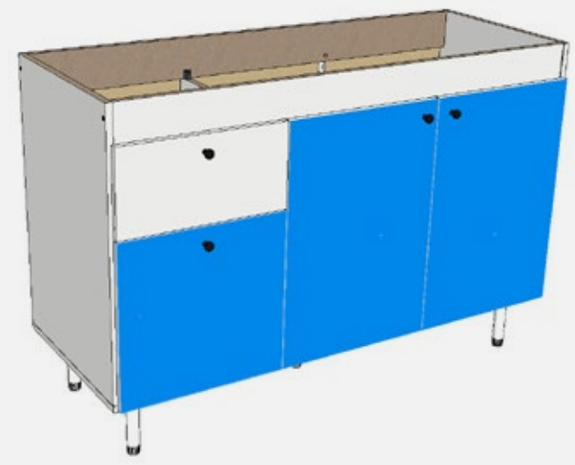

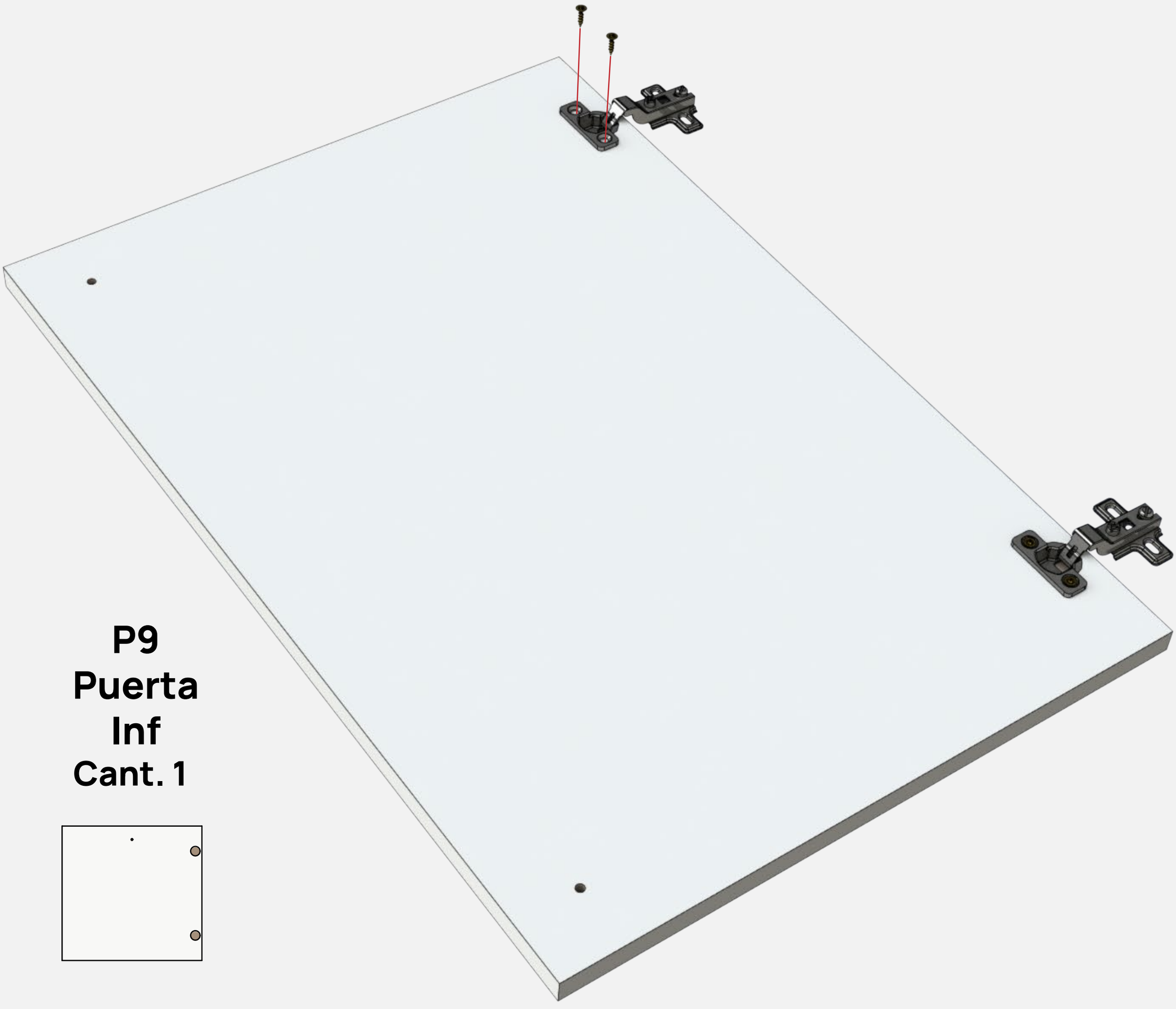

P9
Puerta Inf
Cant. 1

P8
Puerta
Cant. 2

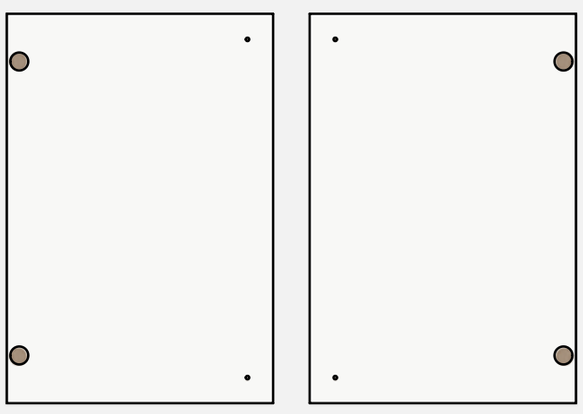

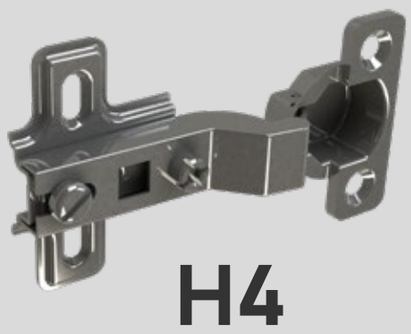

H4
Bisagra codo 9



H5
Tornillo 3.5x15

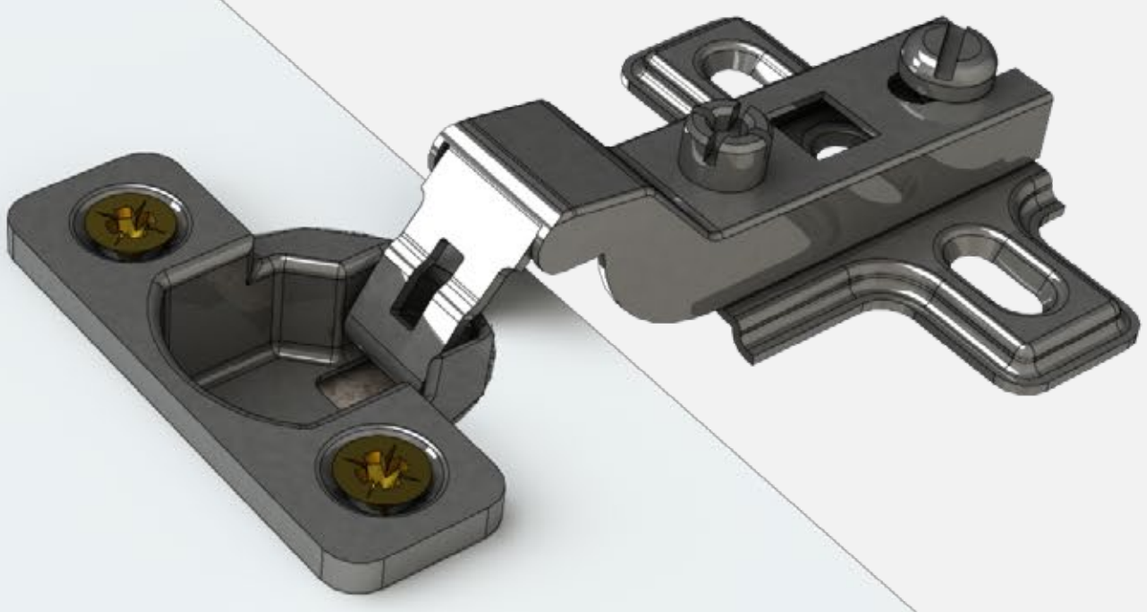

06

Armar cajón

Unir contrafrente con costados y luego al frente del cajón.
Importante: Encolar perforaciones donde van los tarugos.

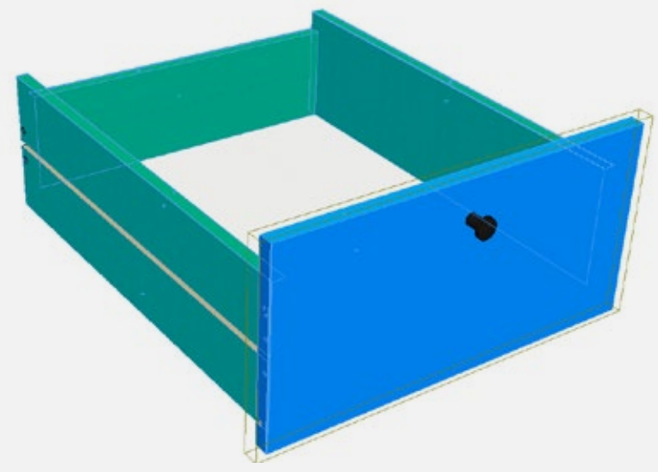

P12
Contrafrente
NO LLEVA PERFORADO
337x100

P11
Lateral Caj
440x140

P11
Lateral Caj
440x140

P10
Frente Cajón
385x190

H13
H13
H13
H13

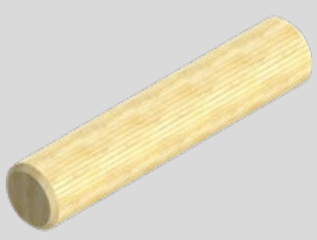

H13
Tarugo 6x30

H6
H6

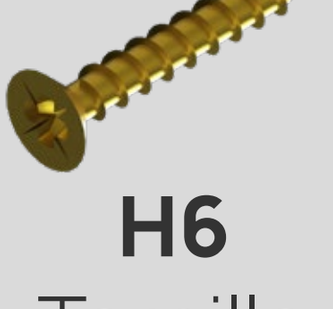

H6
Tornillo 3.5x30

ALINEAR
LATERALES DE CAJÓN Y CONTRAFRENTE
PREVIO A ATORNILLAR

07

Armar cajón

Reforzar encuentro entre laterales y frente con escuadras plásticas. Colocar tirador.

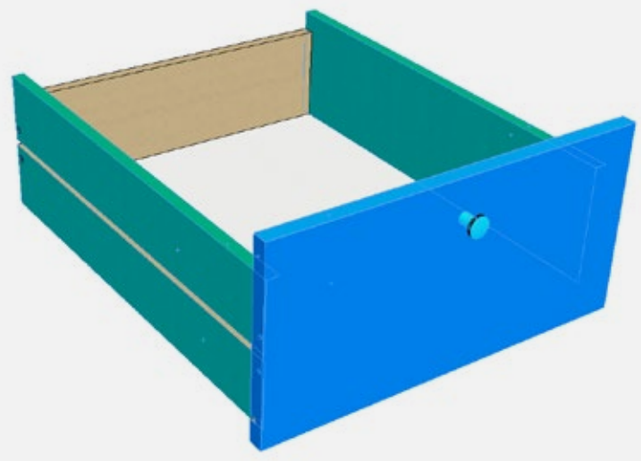

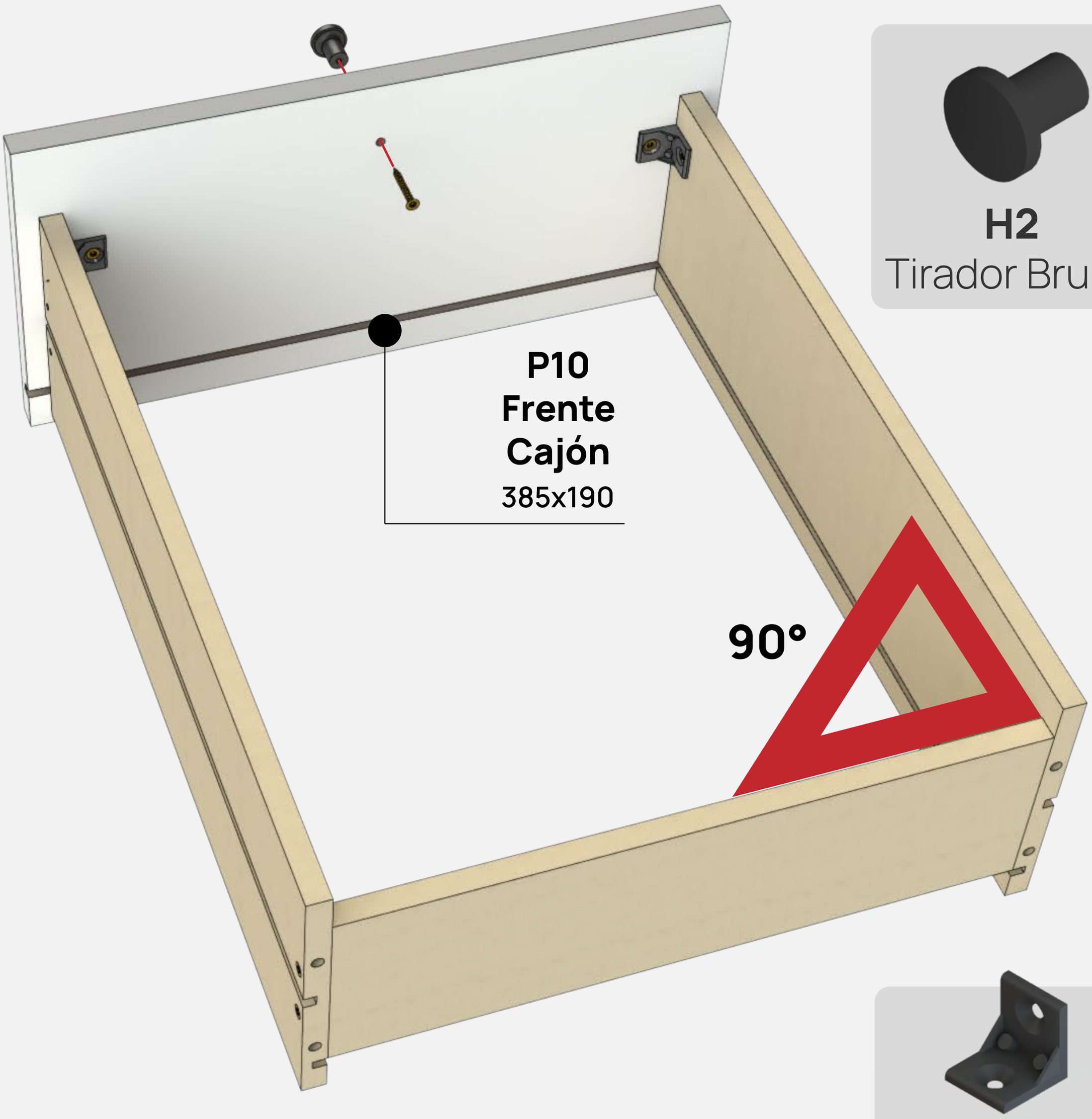

H2
Tirador Bruno

H11
Escuadra plástica



H5
Tornillo 3.5x15

08

Armar cajón

Encastrar fondo de cajón y luego clavar fondo y contrafrente.

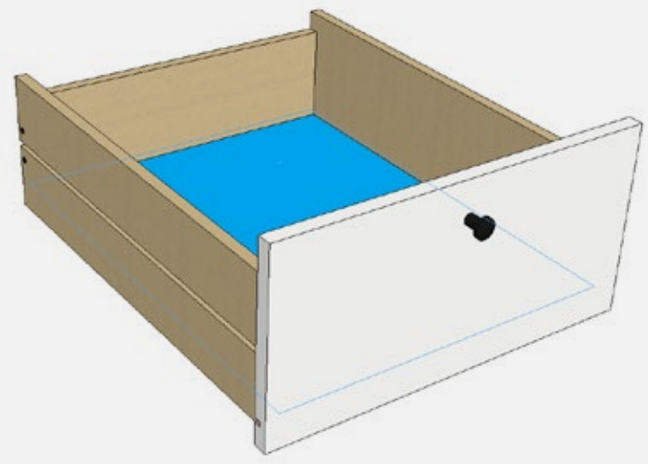

H14
Clavo

09

Colgar puertas

Encastrar a presión 2 correderas plásticas de cajones y 4 soportes.

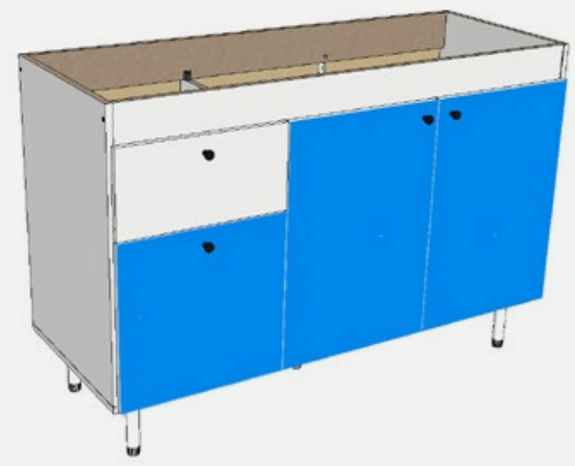

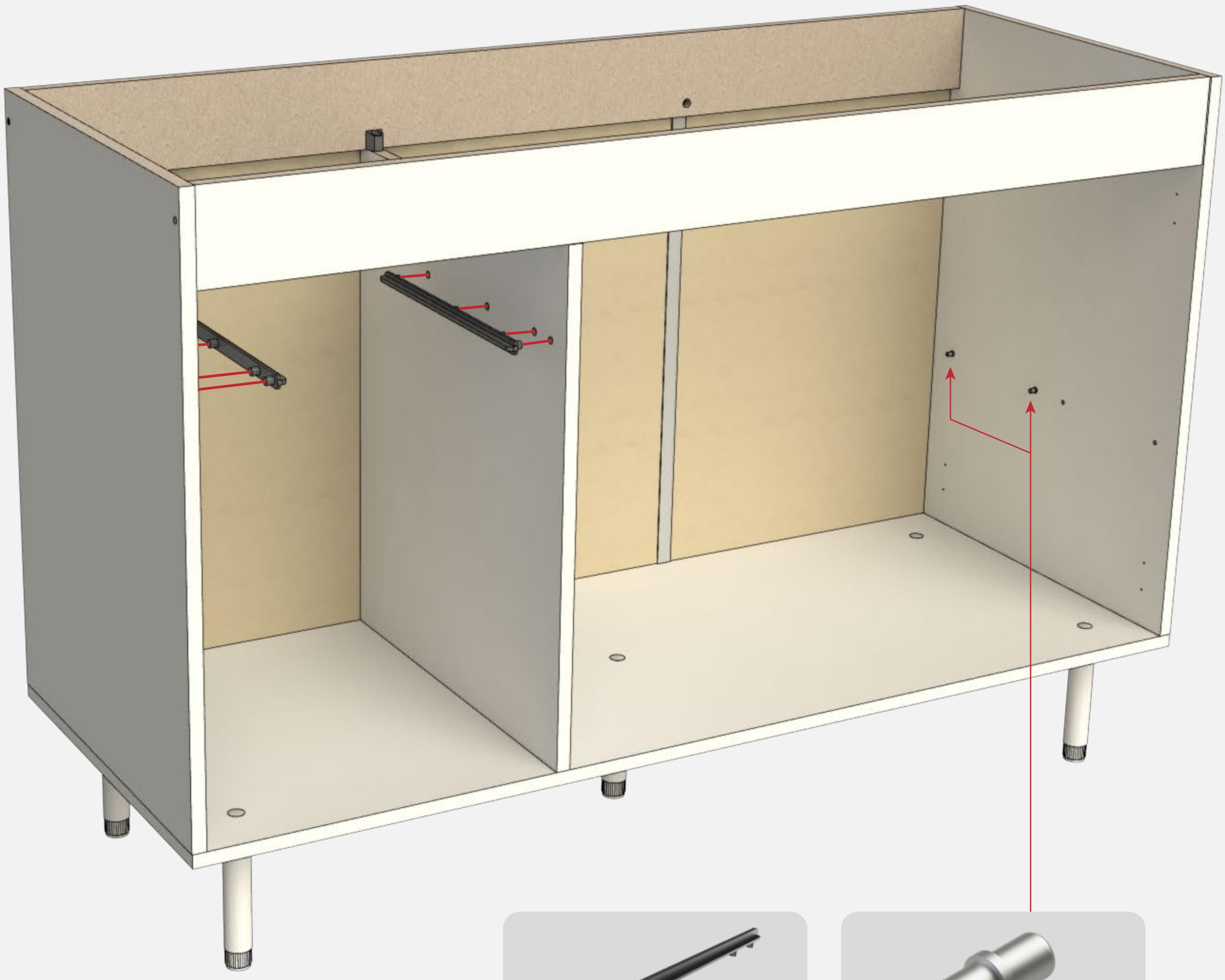



H7
Corredera plástica



H10
Soporte estante

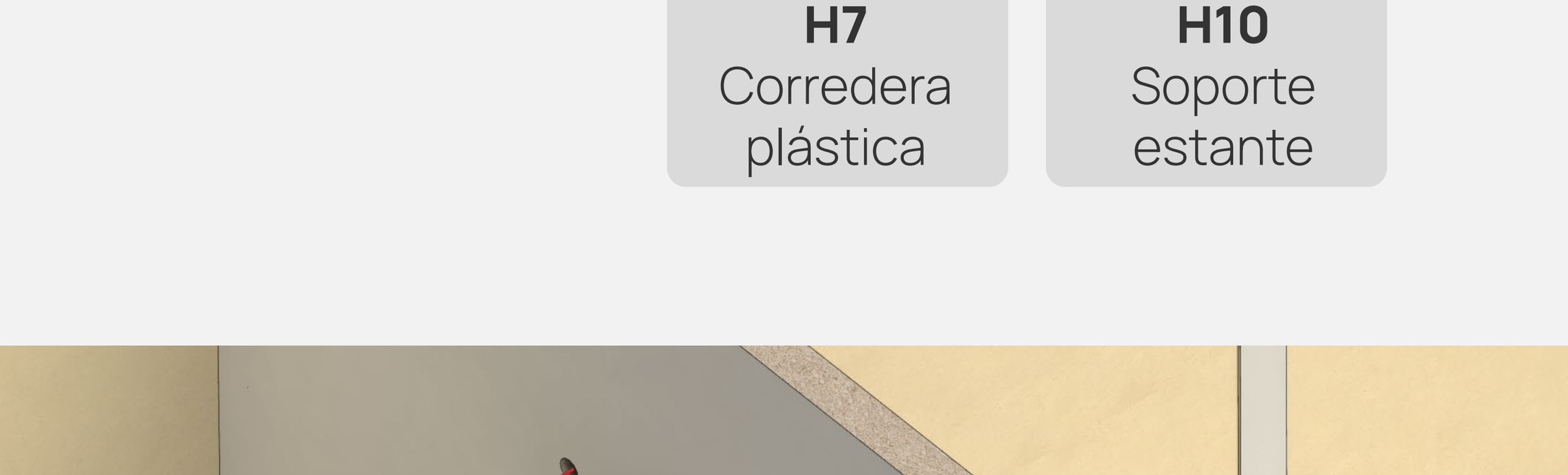

10

Colgar puertas

Colgar puertas, vinculando con bisagras.
Colocar cajón y estante regulable.

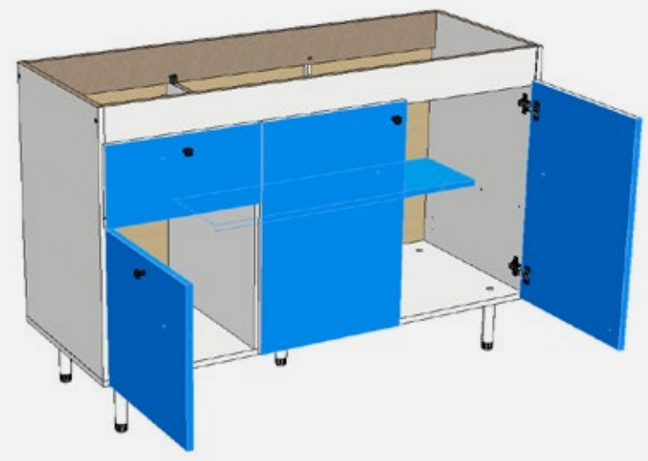

P14

Estante Regulable

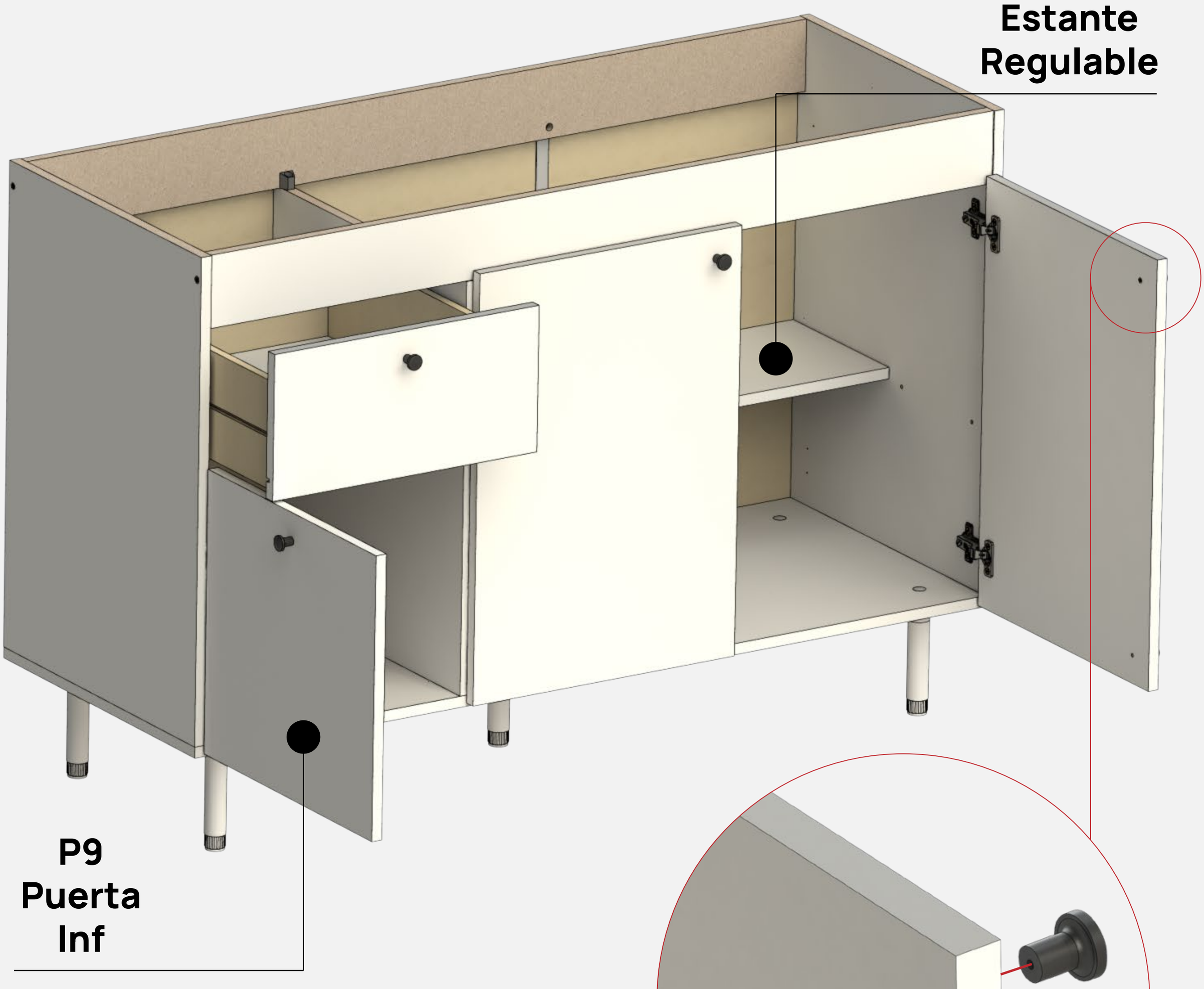

P9
Puerta Inf

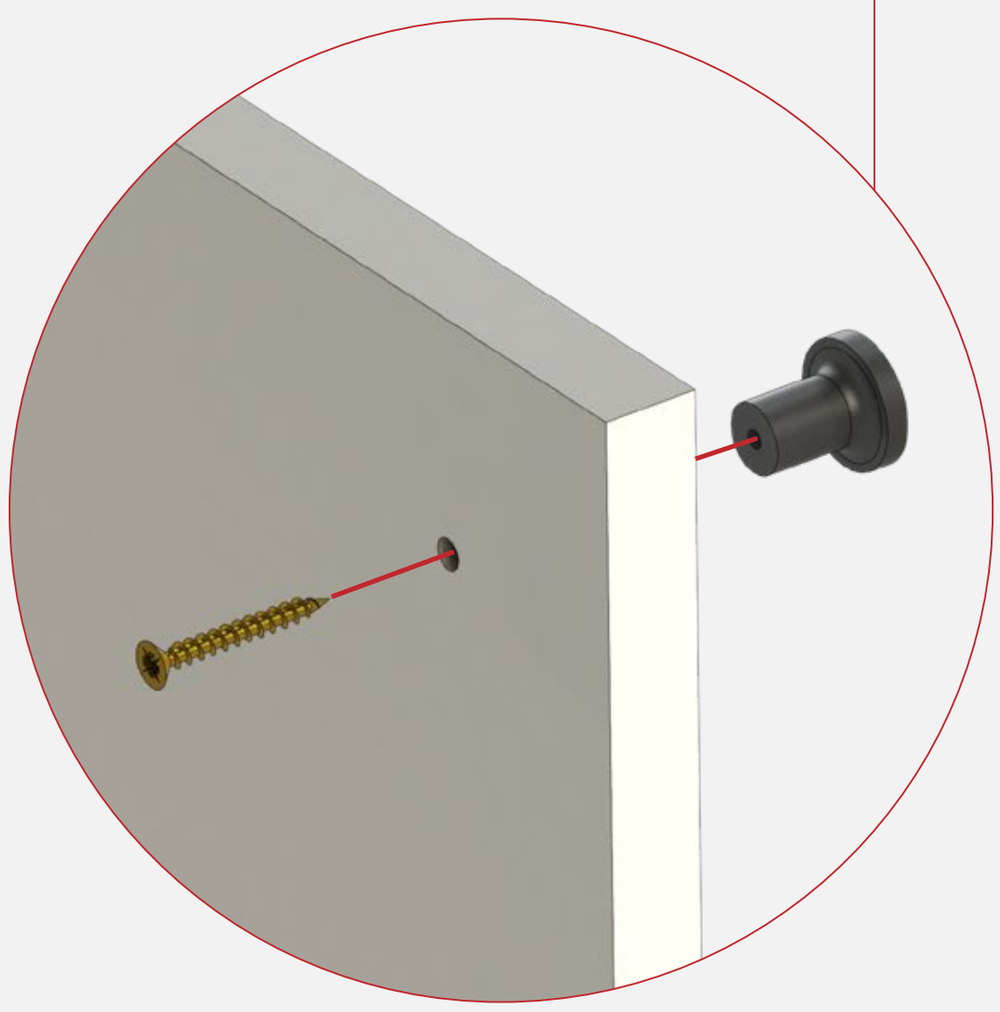

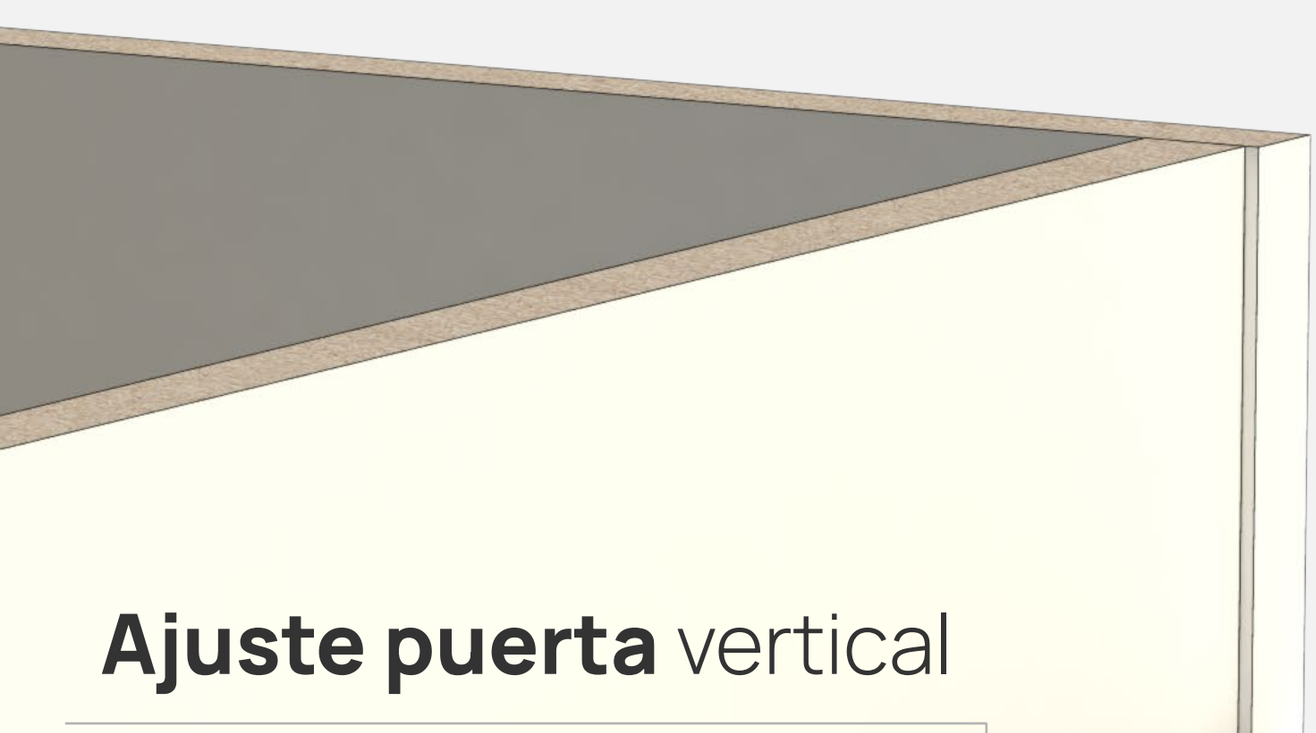

Ajuste puerta vertical

Ajuste puerta
frontal

Ajuste puerta horizontal



H6
Tornillo
3.5x30



H7
Tirador
Bruno

Si armás el módulo con los cajones a la Derecha seguí el paso a paso!

CAJÓN A LA DERECHA



#Experiencia Mosconi

01

Tarugos en fajas

Colocar tarugos en los extremos. Los tarugos van en la perforación más grande! Guiarse con perforado.

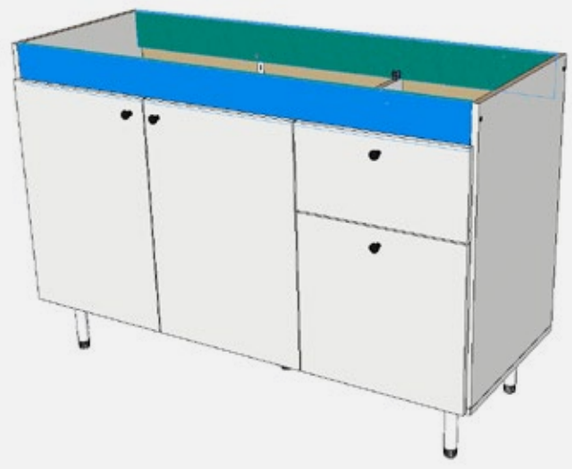

P6
Faja BM Tras
1149x95

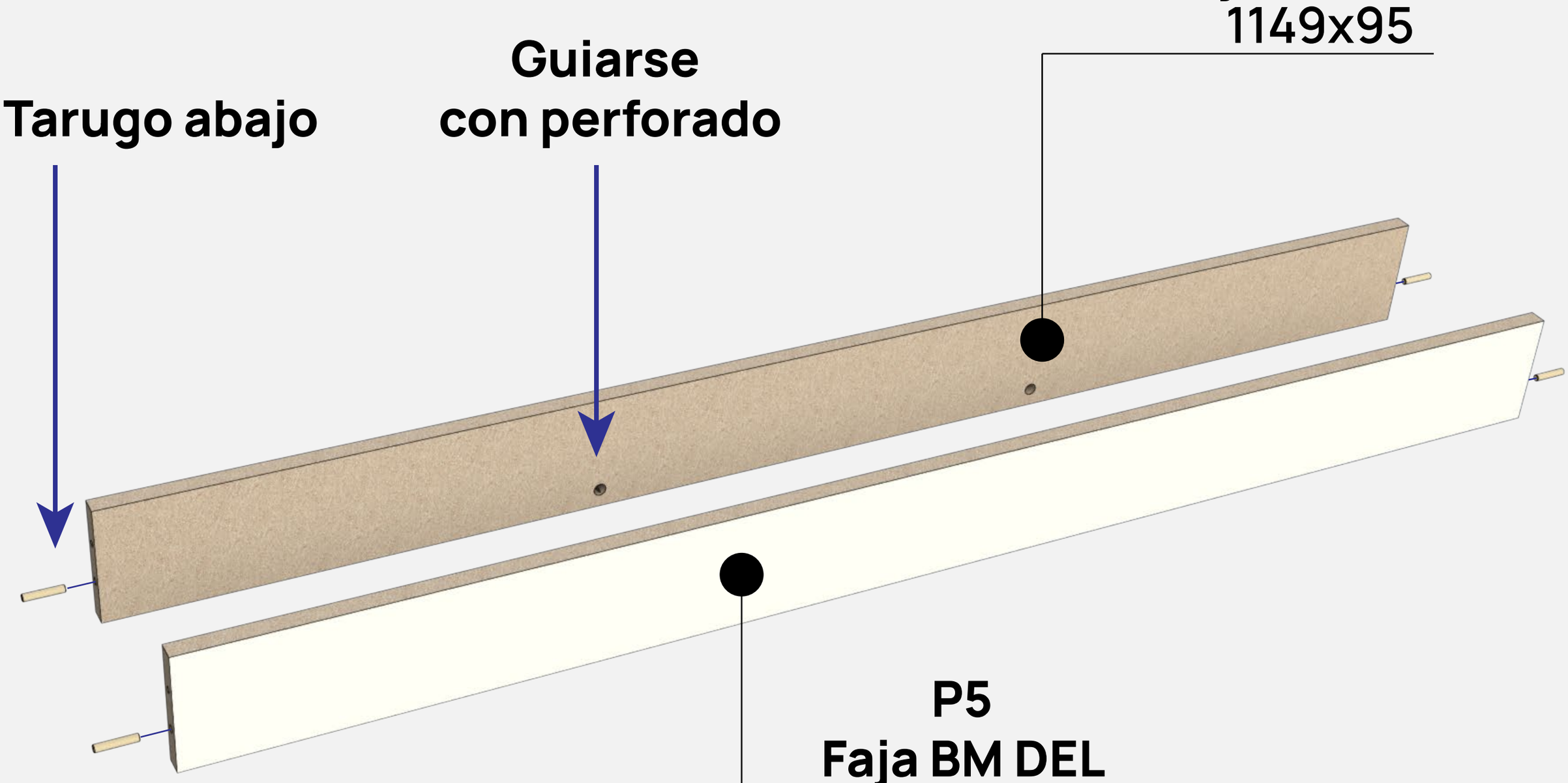

P5
Faja BM DEL
1149x95

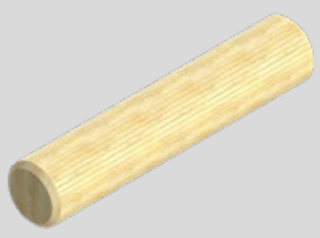

H13
Tarugo 6x30

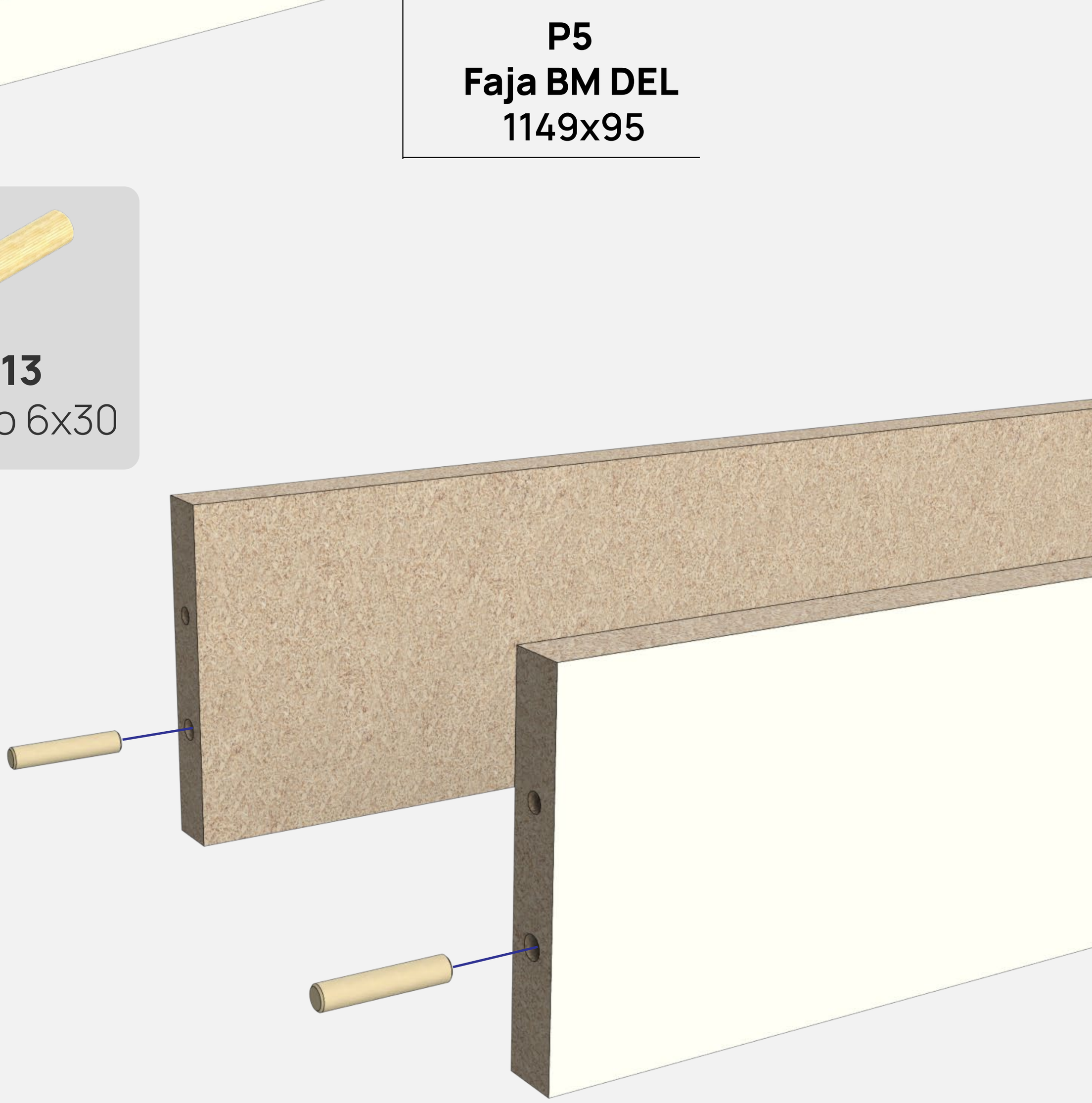

02

Armar estructura

Vincular costados por medio de 2 fajas y unir con base mediante 4 tornillos.
Colocarle las 5 patas.

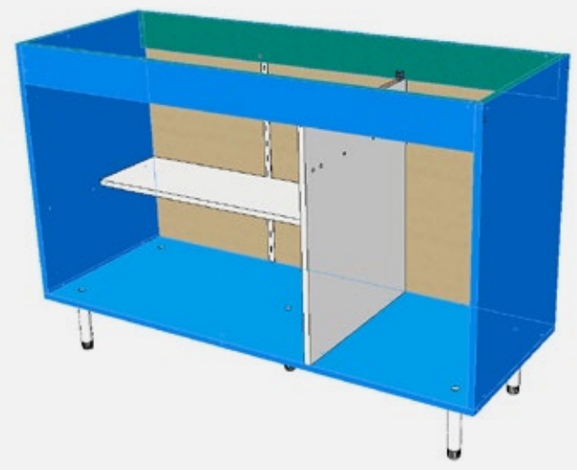

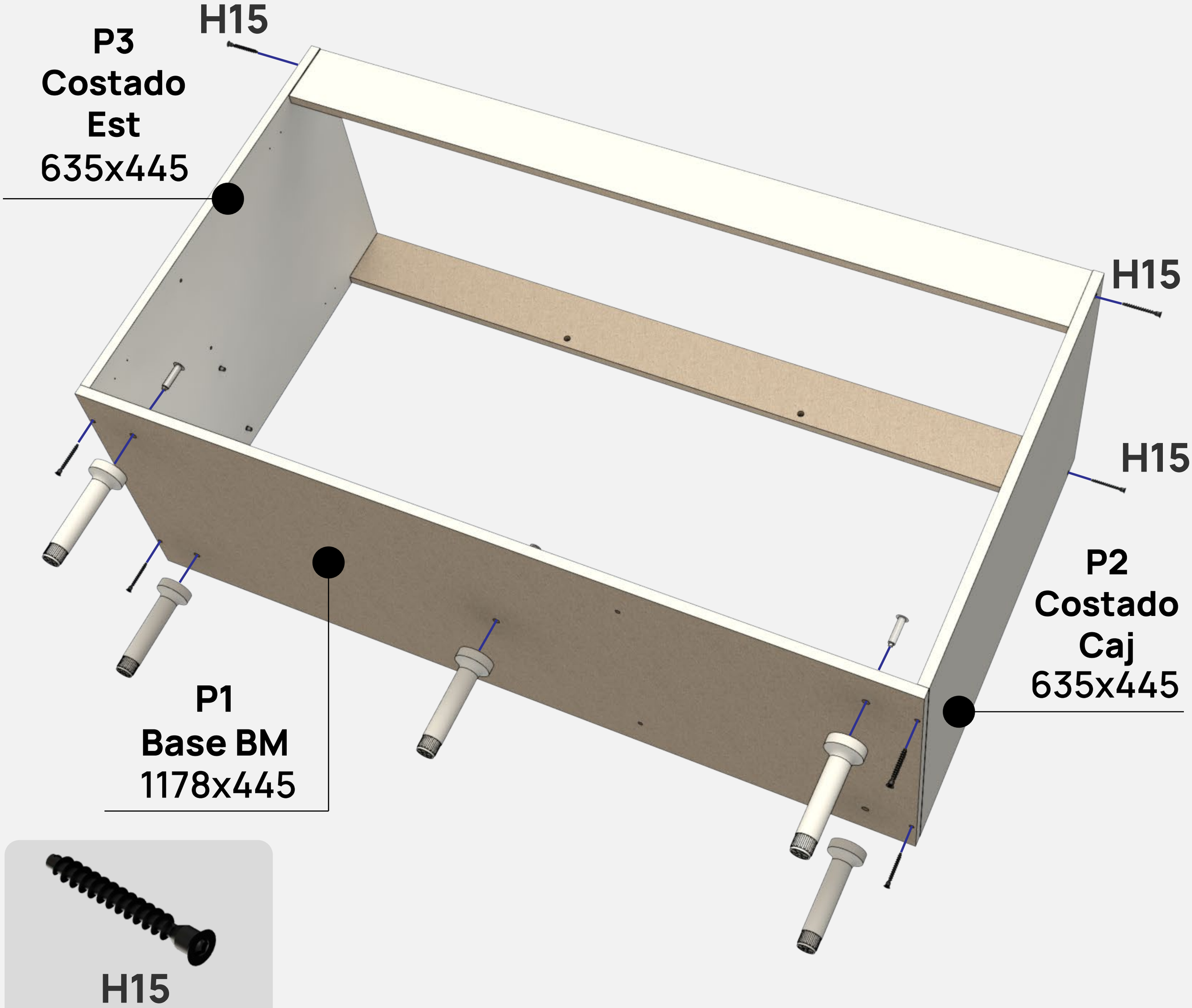

H15
Tornillo
6.3x50 Allen



H1
Pata plástica

H3
Tornillo pata

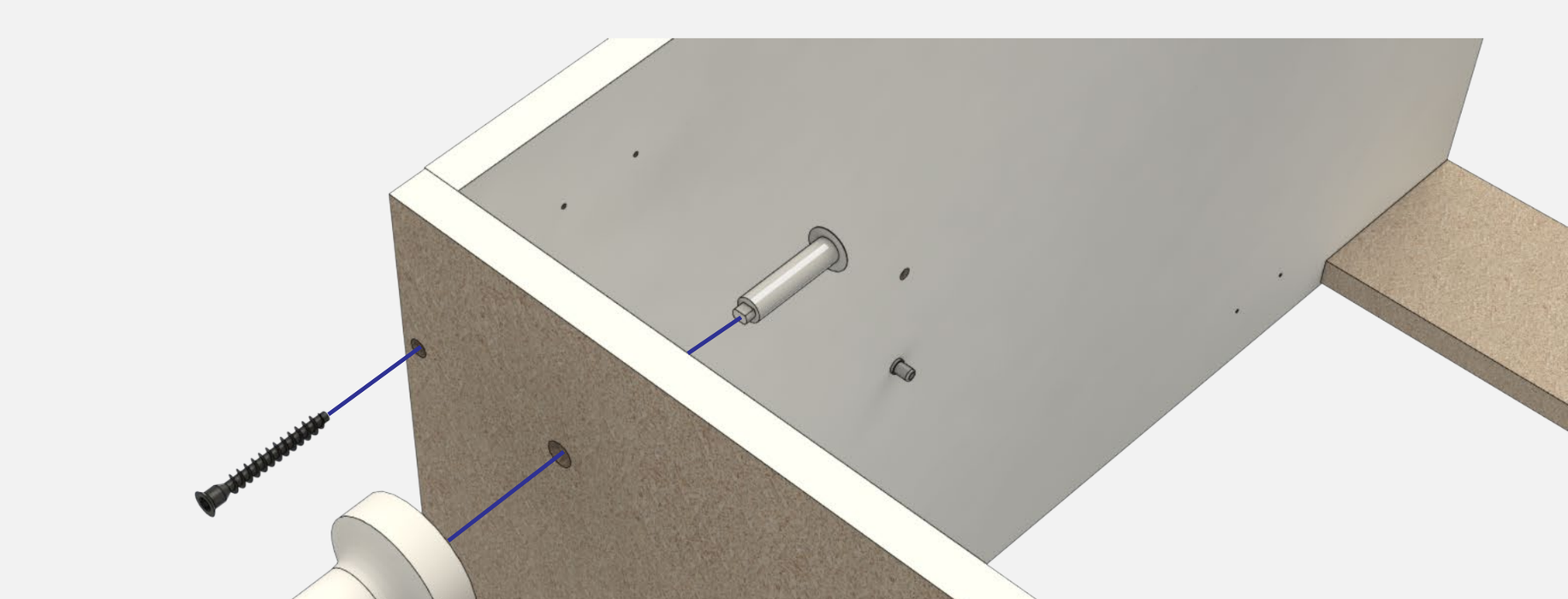

03

Unir parante

Vincular parante a fajas mediante 2 trapecios plásticos, y a la base mediante 2 tornillos allen. **(H15)**

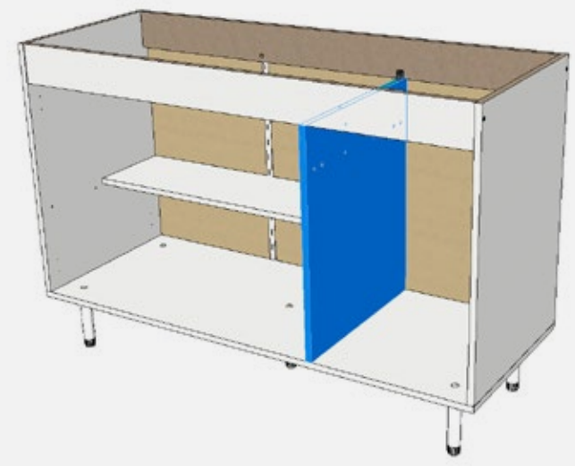

P6
Faja BM Tras

Colocar 2 escuadras trapecio enfrentadas (Una por cada Faja)

P1
Base BM
1178x445

P4
Parante
540x445



H6
Tornillo
3.5x30



H8
Trapecio



H15
Tornillo
6.3x50 Allen

04

Clavar fondos

Colocar clavos cada 10 cm aprox.
La parte superior de los fondos
va con 6 tornillos 3.5x15

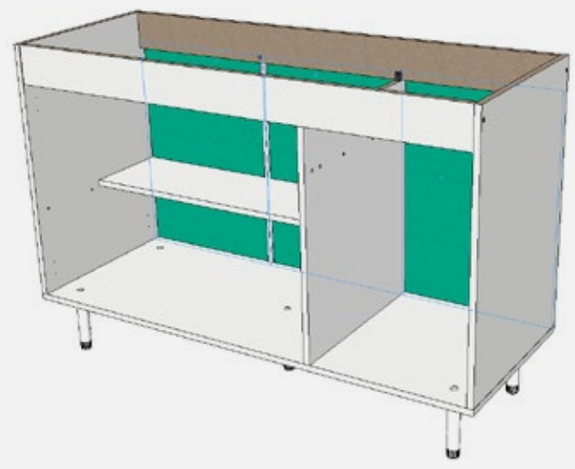

H5
Tornillo 3.5x15

90°

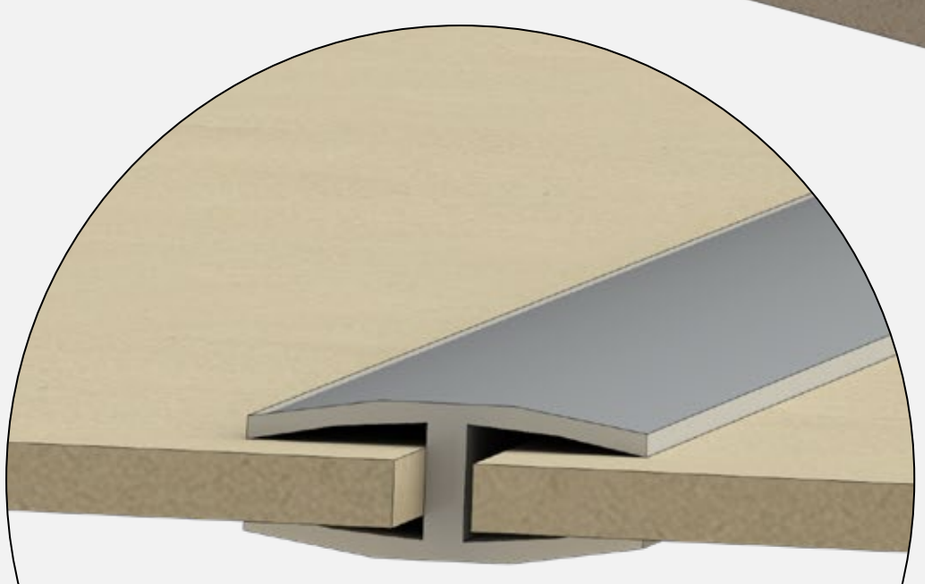

H12
Varilla H (545)



H5
Tornillo
3.5x15

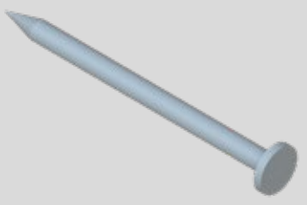

H14
Clavo

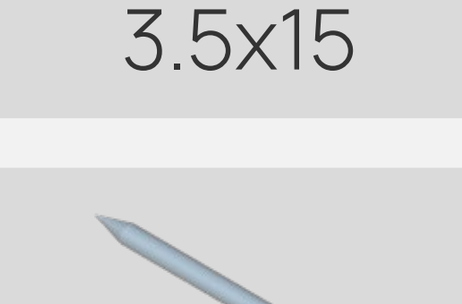

H12
Varilla H (545)

05

Colocar bisagras

Colocar bisagras a las 3 puertas.
Importante! No colocar las manijas en este paso!

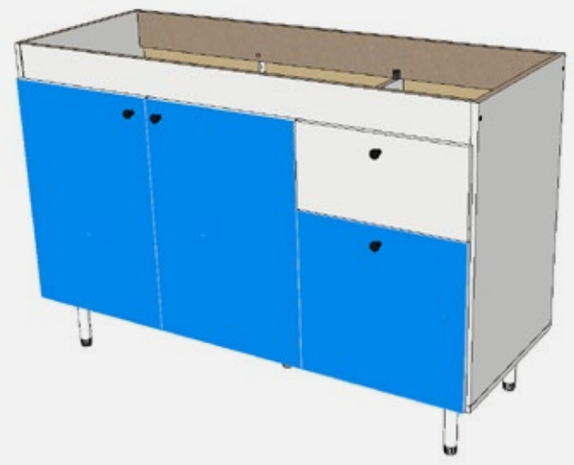

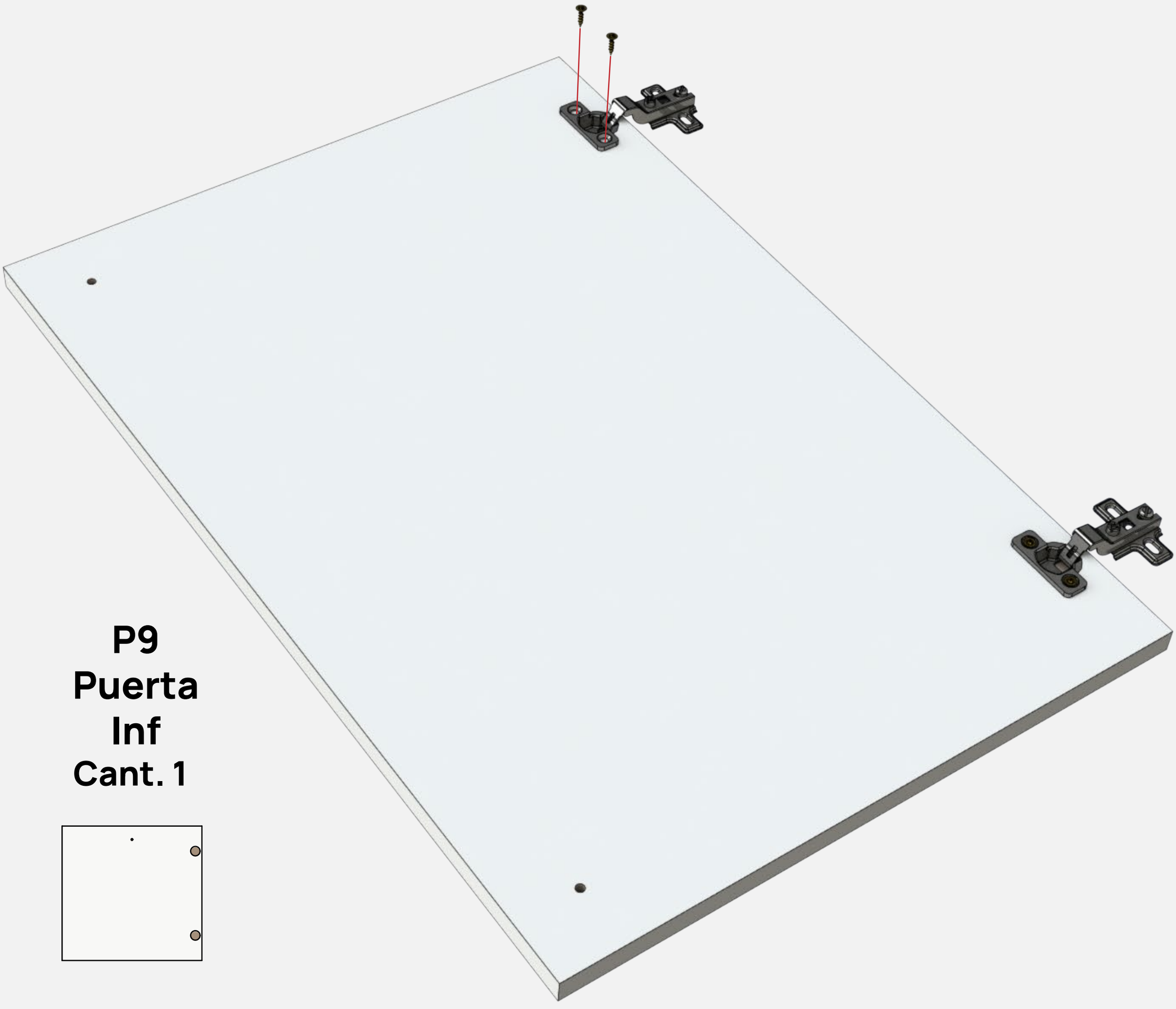

P9
Puerta Inf
Cant. 1

P8
Puerta
Cant. 2

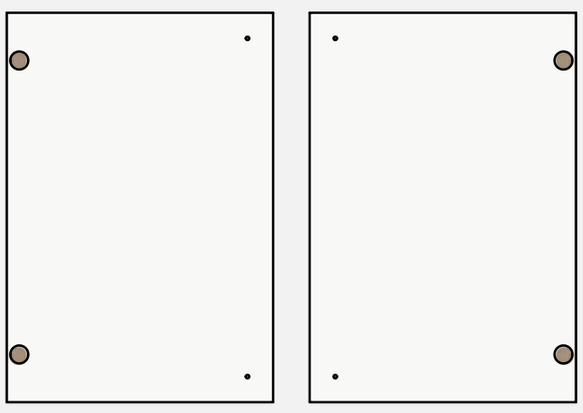

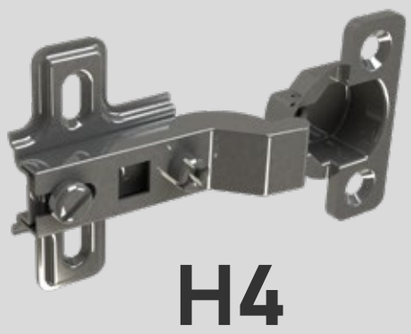

H4
Bisagra codo 9



H5
Tornillo 3.5x15

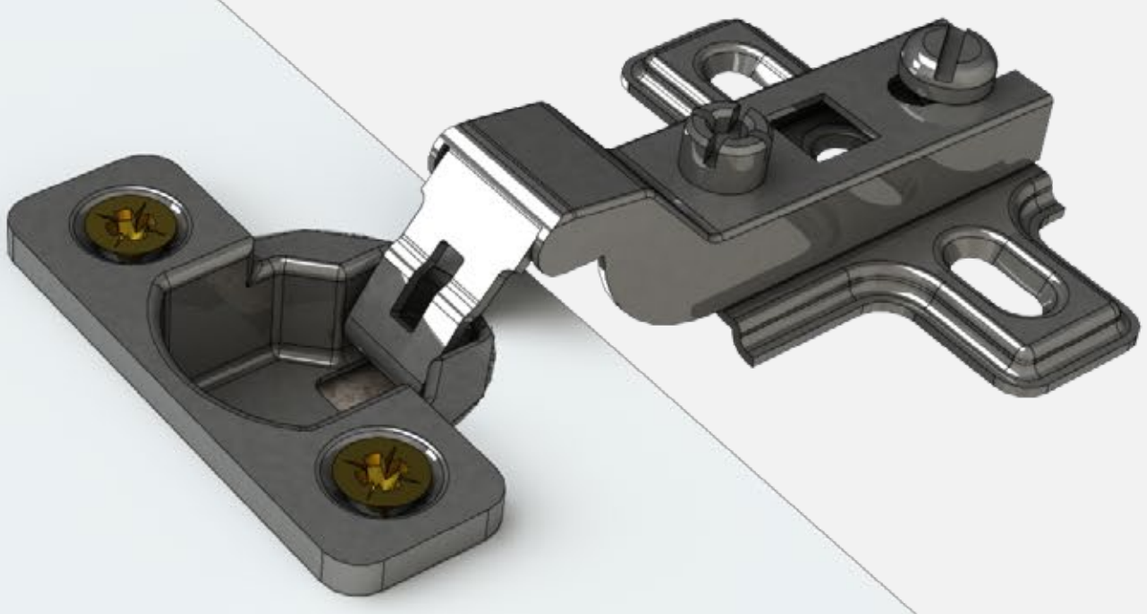

06

Armar cajón

Unir contrafrente con costados y luego al frente del cajón.
Importante: Encolar perforaciones donde van los tarugos.

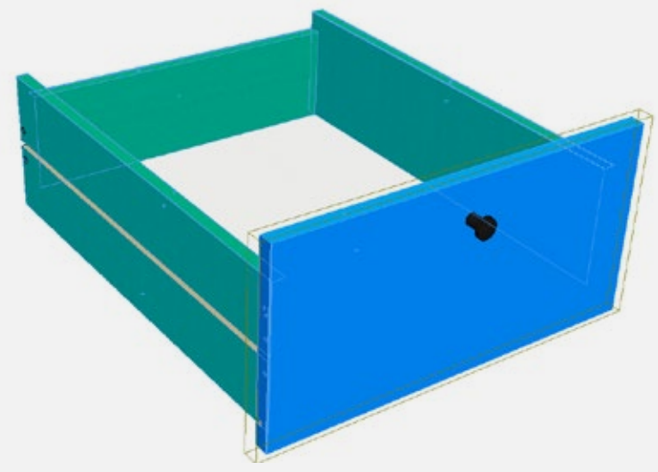

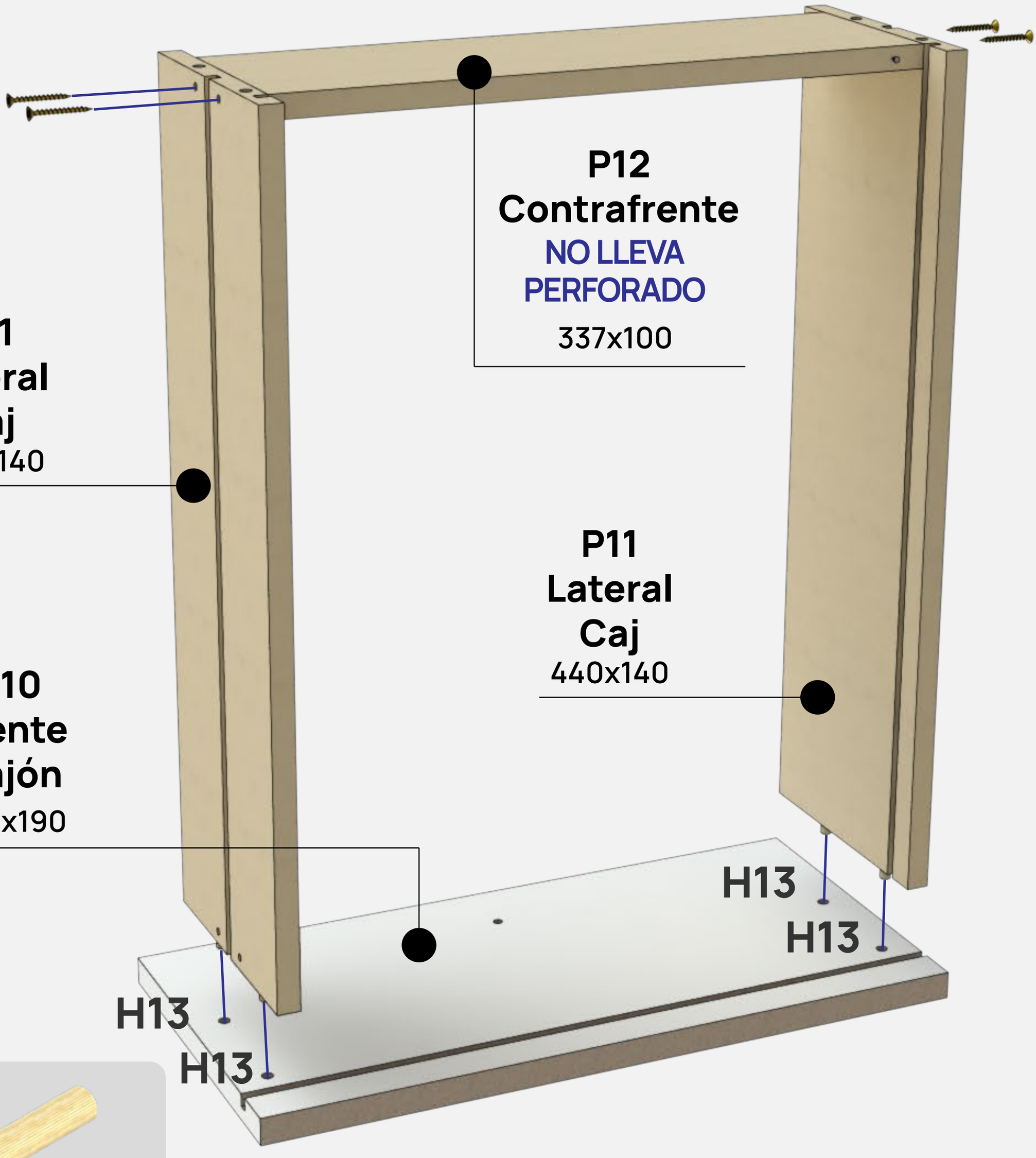



H13
Tarugo 6x30



H6
Tornillo
3.5x30

H6

H6

ALINEAR
LATERALES
DE CAJÓN
Y CONTRAFRENTE
PREVIO A ATORNILLAR

07

Armar cajón

Reforzar encuentro entre laterales y frente con escuadras plásticas. Colocar tirador.

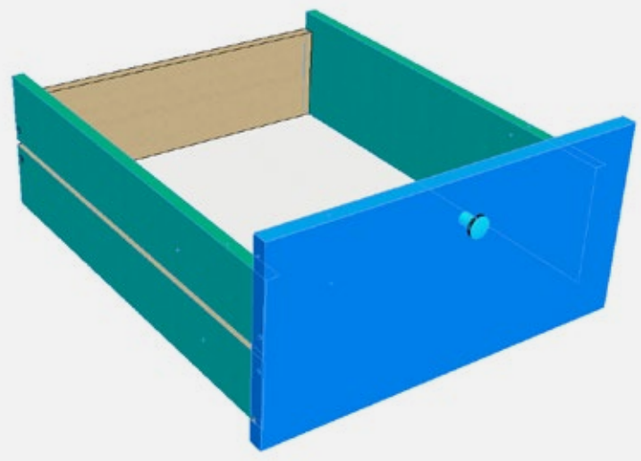

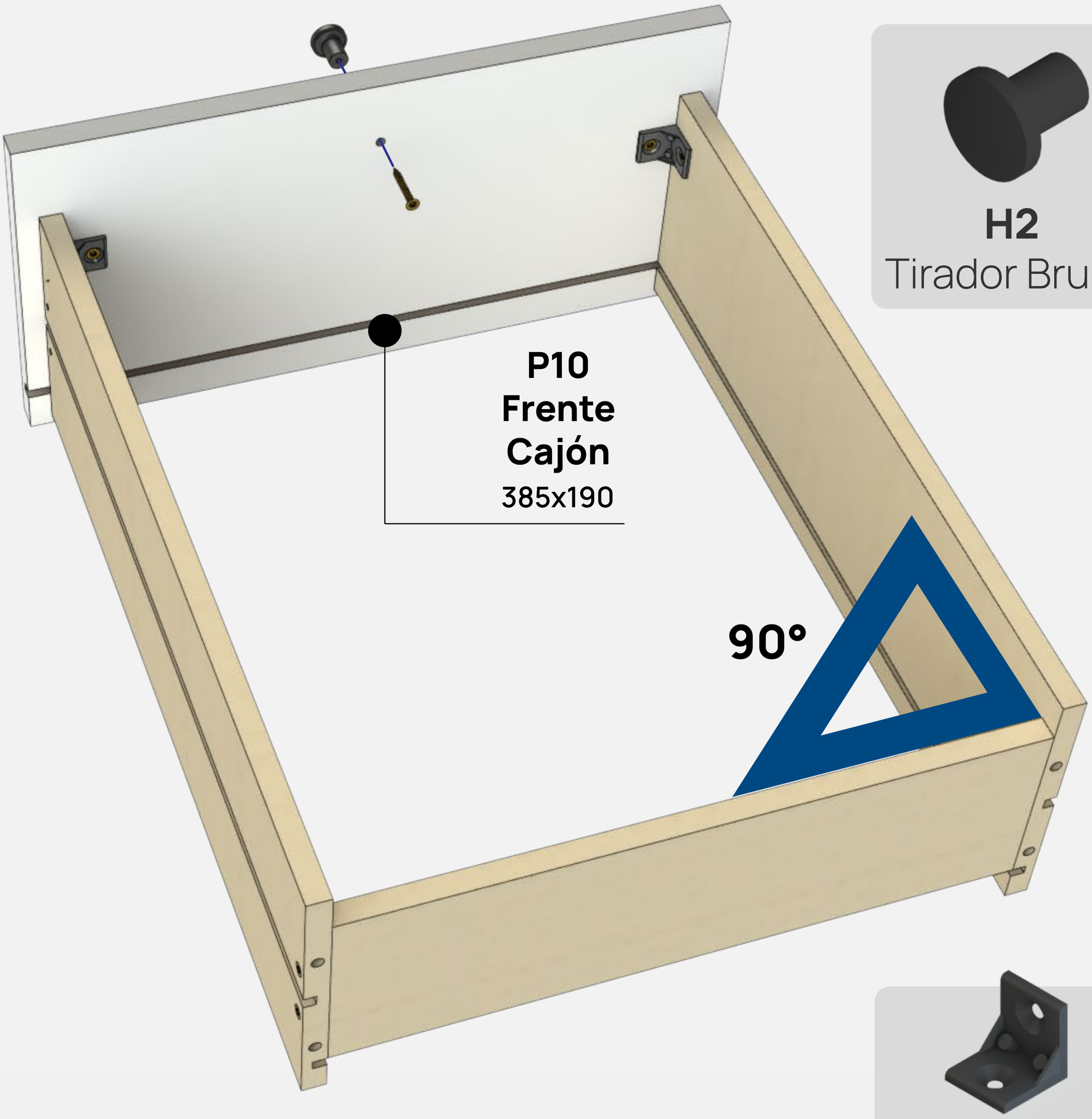

H2
Tirador Bruno

H11
Escuadra plástica



H5
Tornillo 3.5x15

08

Armar cajón

Encastrar fondo de cajón y luego clavar fondo y contrafrente.

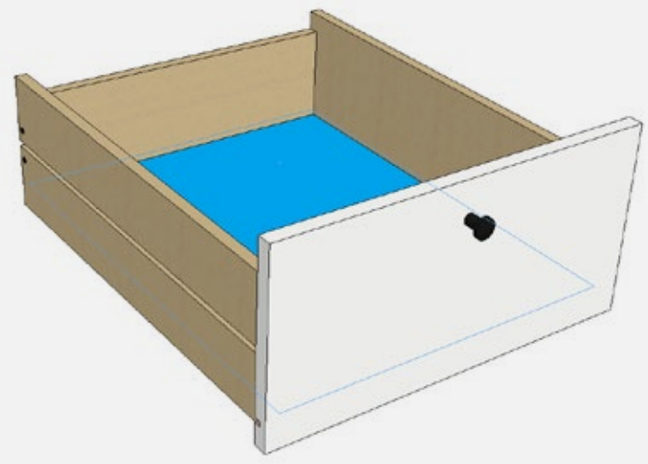

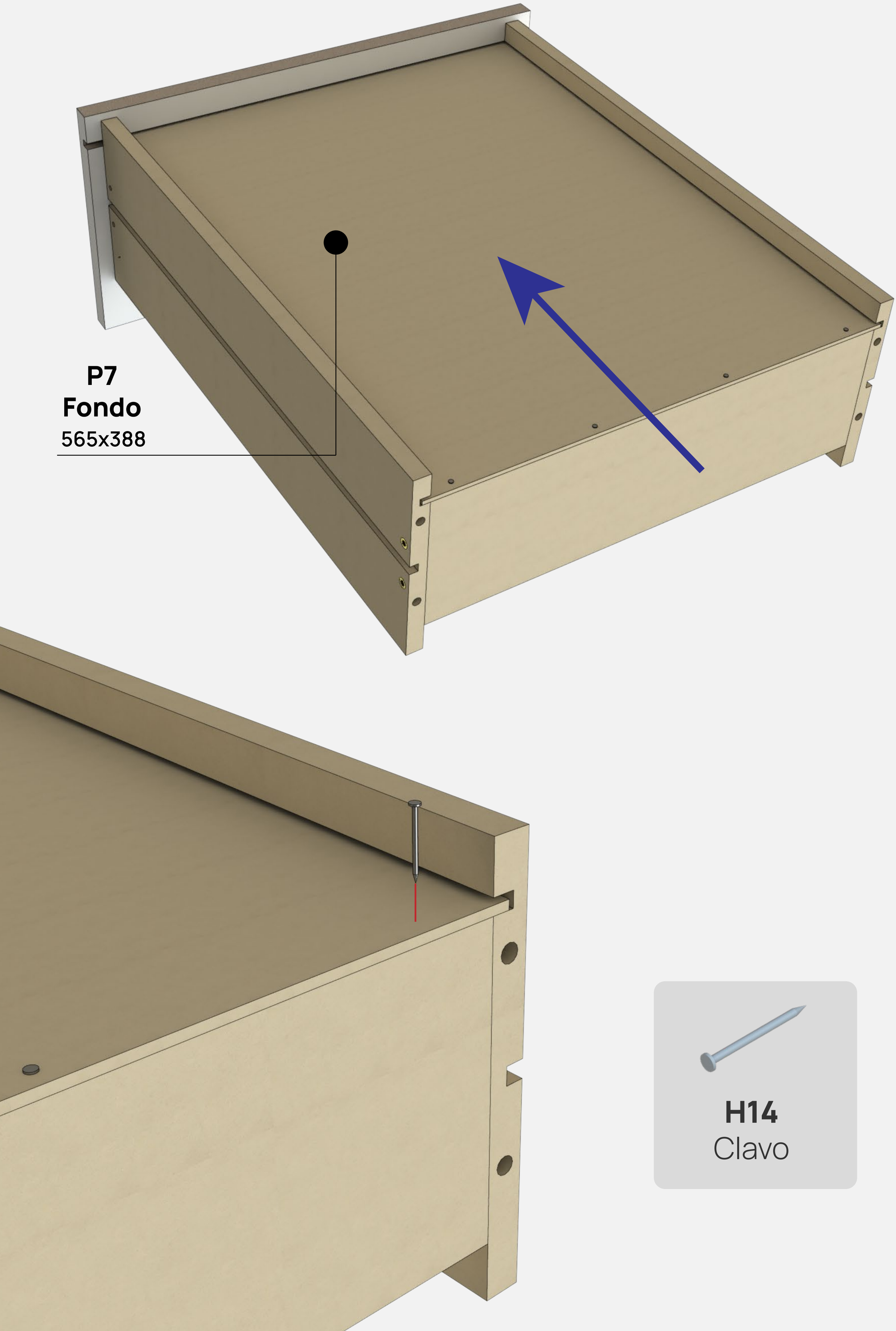

H14
Clavo

09

Colgar puertas

Encastrar a presión 2 correderas plásticas de cajones y 4 soportes.

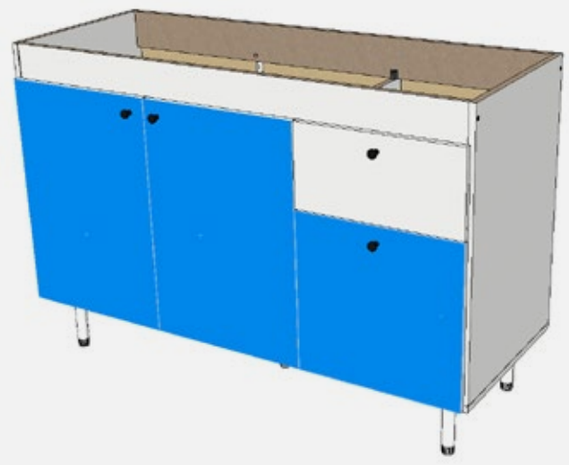





H10
Soporte estante



H7
Corredera plástica

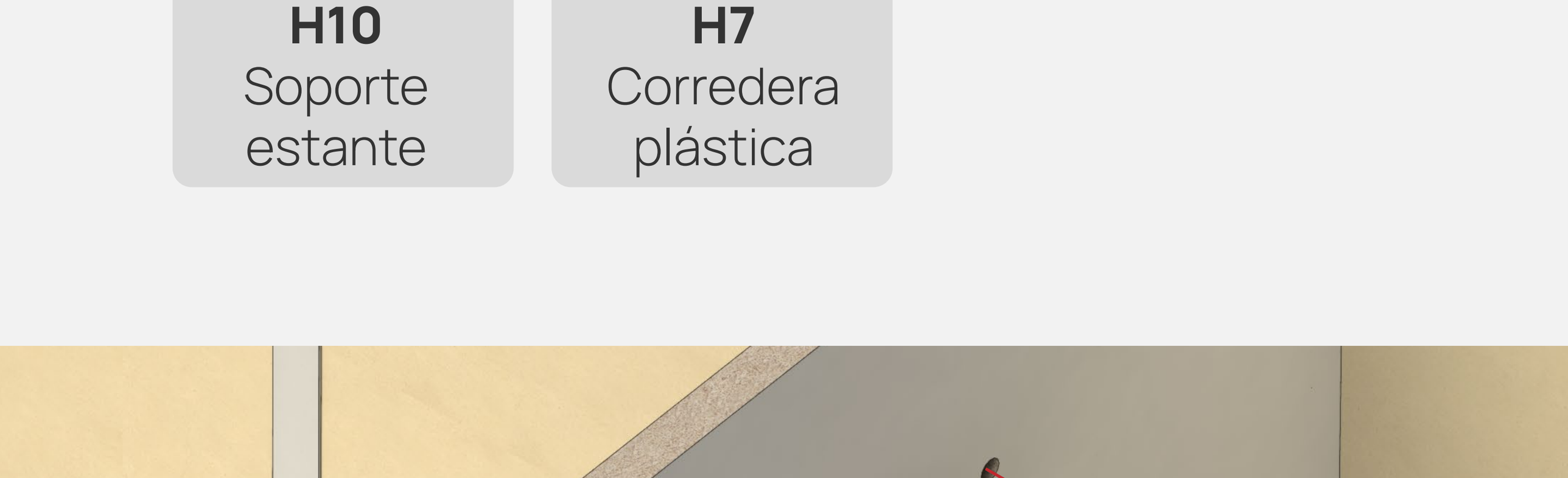

10

Colgar puertas

Colgar puertas, vinculando con bisagras.
Colocar cajón y estante regulable.

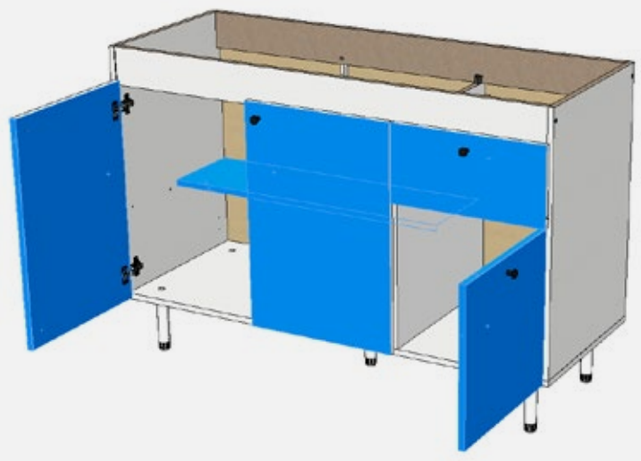

P14

Estante Regulable

P9 Puerta Inf

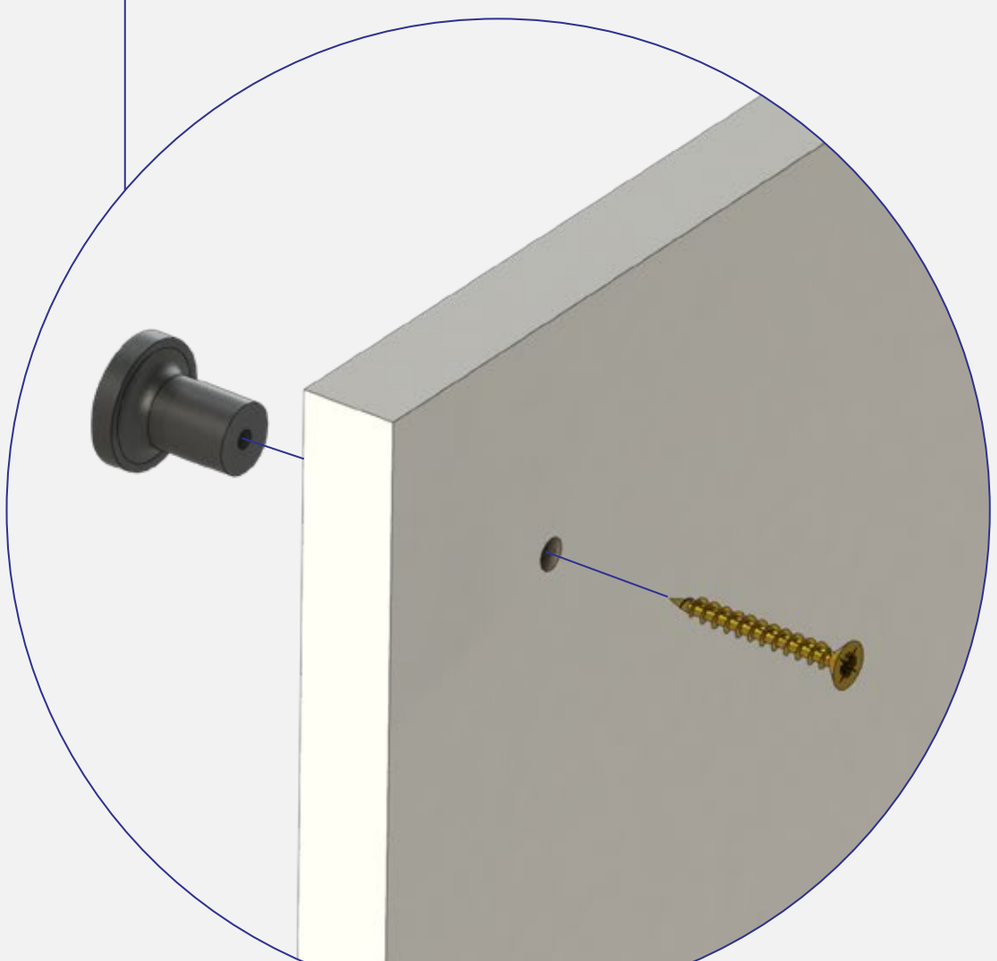

H7
Tirador
Bruno

H6
Tornillo
3.5x30

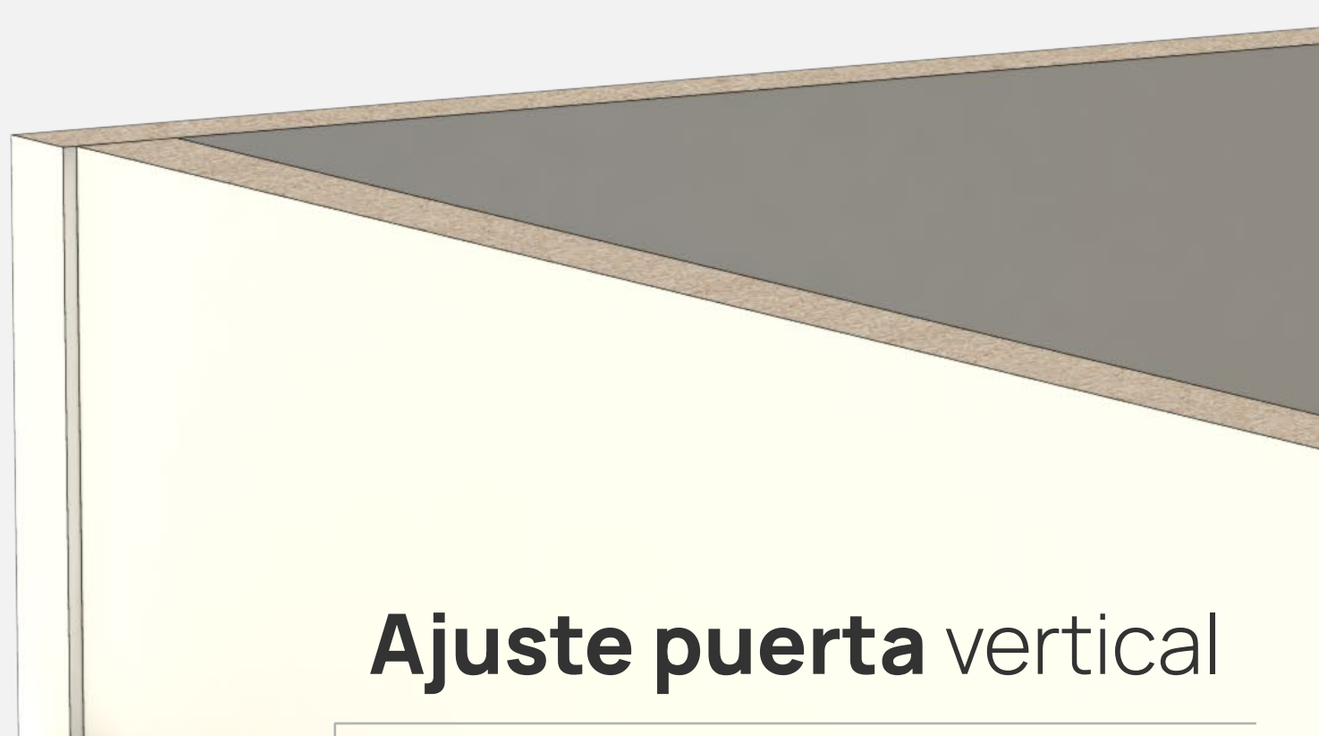

Ajuste puerta vertical

Ajuste puerta frontal

Ajuste puerta horizontal